町道170号線

数　量　総　括　表

レベル1 工事区分	レベル2 工種	レベル3 種別	レベル4 細別	レベル5 規格	単位	数量	備考
道路改良	道路土工						
		掘削工	土砂掘削		m3	168	
		残土処理工	残土処理		m3	259	
	ブロック積工						
		作業土工	床掘り		m^3	169	
			埋戻し		m^3	108	
		ｺﾝｸﾘｰﾄﾌﾞﾛｯｸ工	ブロック積	控35cm	m^2	358.3	
			胴込ｺﾝｸﾘｰﾄ	18-8-25	m^3	78.8	
			裏込ｺﾝｸﾘｰﾄ	t=10cm 18-8-25	m^3	7.8	
			裏込ｺﾝｸﾘｰﾄ	t=15cm 18-8-25	m^3	42.1	
			裏込め材	RC80	m^3	104.9	
			ｺﾝｸﾘｰﾄｼｰﾙ	18-8-25 t=7cm	m^2	3.7	
			天端ｺﾝｸﾘｰﾄ (4)		m	1.2	
			天端ｺﾝｸﾘｰﾄ (5)		m	3.2	
			基礎ｺﾝｸﾘｰﾄ (1)		m	3.6	
			基礎ｺﾝｸﾘｰﾄ (2)		m	8.4	
			小口止工 (5)	H=1670	基	1.0	
			小口止工 (6)	H=1910	基	1.0	
			小口止工 (7)	H=2670	基	1.0	
			小口止工 (8)	H=1460	基	1.0	

町道170号線

数　量　総　括　表

レベル1 工事区分	レベル2 工種	レベル3 種別	レベル4 細別	レベル5 規格	単位	数量	備考
	排水構造物工						
		作業土工	床掘り		m3	29	
		側溝工	函渠型側溝	一般部300×300	m	96.0	
				集水部300×300	m	24.0	
	舗装工						
		アスファルト舗装工	下層路盤	再生骨材RC40 t=20cm	m2	420	本線
			上層路盤	粒調砕石M40 t=15cm	m2	420	
			表　層	ｴｺｽﾗｸﾞ入り再生密粒度 ｱｽｺﾝ20　t=5cm	m2	420	
	防護柵工						
		路側防護柵工	ガードレール	土中用 (根巻きｺﾝｸﾘｰﾄ補強)	m	93.0	
			ガードレール支柱	土中用 (根巻きｺﾝｸﾘｰﾄ補強)	本	26.0	

土　工　計　算　書

掘　　削

測　　点	距 離 (m)	面 積(m2)	平均面積(m2)	体 積(m3)	備　考
NO.　12		2.8			
NO.　12 ＋ 3.800	3.800	2.8	2.80	10.6	
NO.　12 ＋ 12.703	8.903	2.8	2.80	24.9	EC.3
NO.　13	7.297	2.8	2.80	20.4	
NO.　13 ＋ 6.608	6.608	2.8	2.80	18.5	BC.4
NO.　14	13.392	2.8	2.80	37.5	
NO.　14 ＋ 16.728	16.728	2.8	2.80	46.8	SP.4
NO.　15	3.272	2.8	2.80	9.2	
小　　計	60.000			167.9	

作 業 土 工 計 算 書

掘　　削

測　　点	距 離 (m)	面 積(m2)	平均面積(m2)	体 積(m3)	備　考
NO.　12		0.0			
NO.　12 ＋ 10.000	10.000	3.7		0.0	
NO.　12 ＋ 12.703	2.703	3.7	3.70	10.0	EC.3
NO.　13	7.297	3.5	3.60	26.3	
NO.　13 ＋ 6.608	6.608	3.0	3.25	21.5	BC.4
NO.　14	13.392	3.8	3.40	45.5	
NO.　14 ＋ 16.728	16.728	4.1	3.95	66.1	SP.4
NO.　15	3.272	0.0			
小　　計	60.000			169.4	

作 業 土 工 計 算 書

埋　　戻

測　　点	距 離 (m)	面 積(m2)	平均面積(m2)	体 積(m3)	備　考
NO.　12		0.0			
NO.　12 ＋ 10.000	10.000	2.3		0.0	
NO.　12 ＋ 12.703	2.703	2.3	2.30	6.2	EC.3
NO.　13	7.297	2.1	2.20	16.1	
NO.　13 ＋ 6.608	6.608	1.9	2.00	13.2	BC.4
NO.　14	13.392	2.5	2.20	29.5	
NO.　14 ＋ 16.728	16.728	2.6	2.55	42.7	SP.4
NO.　15	3.272	0.0			
小　　計	60.000			107.7	

ブロック積工(3)・天端コンクリート(4)・基礎コンクリート(1)（左側：盛土）

ブロック番号	ブロック積護岸高	法長		延長			ブロック積数量															
		法長	平均	天端長	下端長	平均長	ブロック面積	裏込コンクリート	裏込コンクリート	基礎コンクリート	天端コンクリート	コンクリートシール			裏込砕石							
	H	SL	SL	（天端コン）	（基礎コン）	L		SL×L ×0.10	SL×L ×0.15			幅	平均幅	立積 t=0.07m	直高（H1）	平均高	裏込厚 天端	裏込厚 下端	裏込厚 平均	裏込平均厚	平均面積	立積
	(m)	(m)	(m)	(m)	(m)	(m)	(m^2)	(m^3)	(m^3)	(m)	(m)	(m)	(m)	(m^3)	(m)	(m)	(m)	(m)	(m)	(m)	(m^2)	(m^3)
1	1.57	1.87	—	—	—	—	—	—	—	—	—	0.39	—	—	0.62	—	0.32	0.39	0.35	—	—	—
	1.59	1.78	1.82	3.37	3.70	3.54	6.44	0.64	—	3.70	3.37	0.41	0.40	0.10	0.85	0.74	0.32	0.41	0.36	0.36	0.27	0.96
7	2.69	3.01	—	—	—	—	—	—	—	—	—	0.53	—	—	2.08	—	0.32	0.53	0.43	—	—	—
	2.60	2.97	2.99	4.22	4.15	4.19	12.53	1.25	—	4.15	4.22	0.46	0.49	0.14	1.35	1.72	0.32	0.46	0.39	0.41	0.71	2.97
8	2.00	2.24	—	—	—	—	—	—	—	—	—	0.46	—	—	1.35	—	0.32	0.46	0.39	—	—	—
	1.91	2.14	2.19	3.95	4.19	4.07	8.91	0.89	—	4.19	3.95	0.39	0.43	0.12	0.71	1.03	0.32	0.39	0.36	0.38	0.39	1.59
小計								2.78	0.00													
合計							27.88	2.78		12.04	11.54			0.36								5.52

ブロック積工(4)・天端コンクリート(5)・基礎コンクリート(2)（左側：盛土）

ブロック番号	ブロック積護岸高	法長		延長			ブロック積数量															
		法長	平均	天端長	下端長	平均長	ブロック面積	裏込コンクリート	裏込コンクリート	基礎コンクリート	天端コンクリート	コンクリートシール			裏込砕石							
	H	SL	SL	（天端コン）	（基礎コン）	L		SL×L ×0.10	SL×L ×0.15			幅	平均幅	立積 t=0.07m	直高（H1）	平均高	裏込厚 天端	裏込厚 下端	裏込厚 平均	裏込平均厚	平均面積	立積
	(m)	(m)	(m)	(m)	(m)	(m)	(m^2)	(m^3)	(m^3)	(m)	(m)	(m)	(m)	(m^3)	(m)	(m)	(m)	(m)	(m)	(m)	(m^2)	(m^3)
2	3.09	3.46	—	—	—	—	—	—	—	—	—	0.41	—	—	0.82	—	0.32	0.41	0.36	—	—	—
	3.02	3.38	3.42	3.50	3.50	3.50	11.97	—	1.80	3.50	3.50	0.56	0.48	0.12	2.39	1.60	0.32	0.56	0.44	0.40	0.64	2.24
3	4.52	5.05	—	—	—	—	—	—	—	—	—	0.56	—	—	2.38	—	0.32	0.56	0.44	—	—	—
	4.35	4.86	4.96	8.00	8.00	8.00	39.68	—	5.95	8.00	8.00	0.69	0.63	0.35	3.66	3.02	0.32	0.69	0.51	0.48	1.45	11.60
4	4.45	4.98	—	—	—	—	—	—	—	—	—	0.69	—	—	3.66	—	0.32	0.69	0.51	—	—	—
	4.30	4.81	4.89	7.13	6.97	7.05	34.47	—	5.17	6.97	7.13	0.69	0.69	0.34	3.65	3.66	0.32	0.69	0.51	0.51	1.87	13.18
5	4.40	4.92	—	—	—	—	—	—	—	—	—	0.69	—	—	3.65	—	0.32	0.69	0.51	—	—	—
	4.25	4.75	4.84	7.04	6.83	6.94	33.59	—	5.04	6.83	7.04	0.68	0.68	0.33	3.52	3.59	0.32	0.68	0.50	0.51	1.83	12.70
6	4.25	4.75	—	—	—	—	—	—	—	—	—	0.68	—	—	3.52	—	0.32	0.68	0.50	—	—	—
	4.09	4.57	4.66	7.22	7.02	7.12	33.18	—	4.98	7.02	7.22	0.53	0.60	0.30	2.05	2.79	0.32	0.53	0.43	0.47	1.31	9.33
												吐出工控除面積　08×0.894＝0.72m2										
小計								0.00	22.94													
合計							152.89	22.94		32.32	32.89			1.44								49.05

ブロック積工(3)・天端コンクリート(4)・基礎コンクリート(1)（右側：盛土）

ブロック番号	ブロック積護岸高	法 長		延 長			ブロック積数量															
		法 長	平均	天端長	下端長	平均長	ブロック面積	裏込コンクリート	裏込コンクリート	基礎コンクリート	天端コンクリート	コンクリートシール			裏込砕石							
	H	SL	SL	（天端コン）	（基礎コン）	L		SL×L ×0.10	SL×L ×0.15			幅	平均幅	立積 t=0.07m	直高（H1）	平均高	裏込厚 天端	裏込厚 下端	裏込厚 平均	裏込平均厚	平均面積	立積
	(m)	(m)	(m)	(m)	(m)	(m)	(m^2)	(m^3)	(m^3)	(m)	(m)	(m)	(m)	(m^3)	(m)	(m)	(m)	(m)	(m)	(m)	(m^2)	(m^3)
1	2.67	2.99	—	—	—	—	—	—	—	—	—	0.41	—	—	0.89	—	0.32	0.41	0.37	—	—	—
	2.59	2.90	2.94	3.04	3.29	3.17	9.32	0.93	—	3.29	3.04	0.52	0.46	0.10	1.92	1.41	0.32	0.52	0.42	0.40	0.56	1.78
6	2.82	3.15	—	—	—	—	—	—	—	—	—	0.54	—	—	2.19	—	0.32	0.54	0.43	—	—	—
	2.66	2.97	3.06	7.96	8.09	8.03	24.57	2.46	—	8.09	7.96	0.47	0.50	0.28	1.44	1.82	0.32	0.47	0.40	0.42	0.76	6.10
7	2.11	2.36	—	—	—	—	—	—	—	—	—	0.46	—	—	1.44	—	0.32	0.46	0.39	—	—	—
	2.04	2.28	2.32	3.93	3.97	3.95	9.16	0.92	—	3.97	3.93	0.47	0.46	0.13	0.89	1.17	0.32	0.47	0.40	0.40	0.47	1.86
8	1.54	1.72	—	—	—	—	—	—	—	—	—	0.41	—	—	0.89	—	0.32	0.41	0.37	—	—	—
	1.46	1.63	1.68	4.32	3.98	4.15	6.97	0.70	—	4.32	3.98	0.35	0.38	0.11	0.28	0.59	0.32	0.35	0.34	0.36	0.21	0.87
小計								5.01	0.00													
合計							50.02	5.01		19.67	18.91			0.62								10.61

ブロック積工(4)・天端コンクリート(5)・基礎コンクリート(2)（右側：盛土）

ブロック番号	ブロック積護岸高	法 長		延 長			ブロック積数量															
		法 長	平均	天端長	下端長	平均長	ブロック面積	裏込コンクリート	裏込コンクリート	基礎コンクリート	天端コンクリート	コンクリートシール			裏込砕石							
	H	SL	SL	（天端コン）	（基礎コン）	L		SL×L ×0.10	SL×L ×0.15			幅	平均幅	立積 t=0.07m	直高（H1）	平均高	裏込厚 天端	裏込厚 下端	裏込厚 平均	裏込平均厚	平均面積	立積
	(m)	(m)	(m)	(m)	(m)	(m)	(m^2)	(m^3)	(m^3)	(m)	(m)	(m)	(m)	(m^3)	(m)	(m)	(m)	(m)	(m)	(m)	(m^2)	(m^3)
2	4.04	4.52	—	—	—	—	—	—	—	—	—	0.51	—	—	1.89	—	0.32	0.51	0.42	—	—	—
	3.88	4.34	4.43	7.50	7.50	7.50	33.23	—	4.98	7.50	7.50	0.64	0.58	0.30	3.20	2.55	0.32	0.64	0.48	0.45	1.15	8.63
3	4.03	4.51	—	—	—	—	—	—	—	—	—	0.64	—	—	3.20	—	0.32	0.64	0.48	—	—	—
	3.88	4.34	4.42	7.62	7.66	7.64	33.77	—	5.07	7.66	7.62	0.64	0.64	0.34	3.21	3.21	0.32	0.64	0.48	0.48	1.54	11.77
4	3.98	4.45	—	—	—	—	—	—	—	—	—	0.64	—	—	3.21	—	0.32	0.64	0.48	—	—	—
	3.85	4.30	4.38	6.90	7.06	6.98	30.57	—	4.59	7.06	6.90	0.64	0.64	0.31	3.17	3.19	0.32	0.64	0.48	0.48	1.53	10.68
5	3.90	4.36	—	—	—	—	—	—	—	—	—	0.64	—	—	3.17	—	0.32	0.64	0.48	—	—	—
	3.77	4.22	4.29	6.90	7.06	6.98	29.94	—	4.49	7.06	6.90	0.54	0.59	0.29	2.16	2.67	0.32	0.54	0.43	0.46	1.23	8.59
												吐出工控除面積 08×0.783＝0.63m2										
小計								0.00	19.13													
合計							127.51	19.13		29.28	28.92			1.24								39.67

作 業 土 工 計 算 書

床掘り

測　　点	距 離 (m)	面 積(m2)	平均面積(m2)	体 積(m3)	備　　考
NO.　12		0.49			
NO.　12 ＋　3.800	3.800	0.49	0.49	1.9	
NO.　12 +　10.000	6.200	0.49	0.49	3.0	
NO.　12 ＋ 12.703	2.703	0.49	0.49	1.3	EC.3
NO.　13	7.297	0.49	0.49	3.6	
NO.　13 ＋　6.608	6.608	0.49	0.49	3.2	BC.4
NO.　14	13.392	0.49	0.49	6.6	
NO.　14 ＋ 16.728	16.728	0.49	0.49	8.2	SP.4
NO.　15	3.272	0.49	0.49	1.6	
小　　計	60.000			29.4	

名 称　函渠型側溝 300×300

構造物位置及延長(箇所)調書

元 設 計 上段
変更設計 下段

左側 測点	左側 延長(個所)	右側 測点	右側 延長(個所)	摘要
NO.12 ～ NO.15	60.00	NO.12 ～ NO.15	60.00	
小計	60.00 m	小計	60.00 m	
		合計	120.00 m	一般部+集水部

舗 装 面 積 計 算 書

下層路盤　上層路盤　表層

測　　点	距 離 (m)	幅(m)	平均幅(m)	面積(m2)	備　考
NO.　12		7.00			
NO.　12 ＋ 3.800	3.800	7.00	7.000	26.60	
NO.　12 ＋ 12.703	8.903	7.00	7.000	62.32	EC.3
NO.　13	7.297	7.00	7.000	51.08	
NO.　13 ＋ 6.608	6.608	7.00	7.000	46.26	BC.4
NO.　14	13.392	7.00	7.000	93.74	
NO.　14 ＋ 16.728	16.728	7.00	7.000	117.10	SP.4
NO.　15	3.272	7.00	7.000	22.90	
小　　計	60.000			420.00	

舗 装 面 積 計 算 書

不陸整正　上層路盤　表層

測　　点	距 離 (m)	幅(m)	平均幅(m)	面積(m2)	備　考
NO.　15		7.00			
NO.　16	20.000	7.00	7.000	140.00	
NO.　16 ＋ 6.848	6.848	7.00	7.000	47.94	EC.4
NO.　17	13.152	7.00	7.000	92.06	
NO.　18	20.000	7.00	7.000	140.00	
NO.　19	20.000	7.00	7.000	140.00	
NO.　19 ＋ 1.128	1.128	7.00	7.000	7.90	BC.5
NO.　20	18.872	7.00	7.000	132.10	
小　　計	100.000			700.00	

名 称　ガードレール（根巻きｺﾝｸﾘｰﾄ補強）

構造物位置及延長（箇所）調書

（元 設 計 上段 / 変更設計 下段）

左側 測点	左側 延長（個所）	右側 測点	右側 延長（個所）	摘要
N012+10.0 ～ N0.14+16.7	45.00	N0.12+10.0 ～ N0.14+16.7	48.00	
小計	45.00 m	小計	48.00 m	
		合計	93.00 m	
支柱本数 45.0/4.0+1	13 本	支柱本数 48.0/4.0+1	13 本	
小計	13 本	小計	13 本	
		合計	26 本	

名称	天端コンクリート(4)

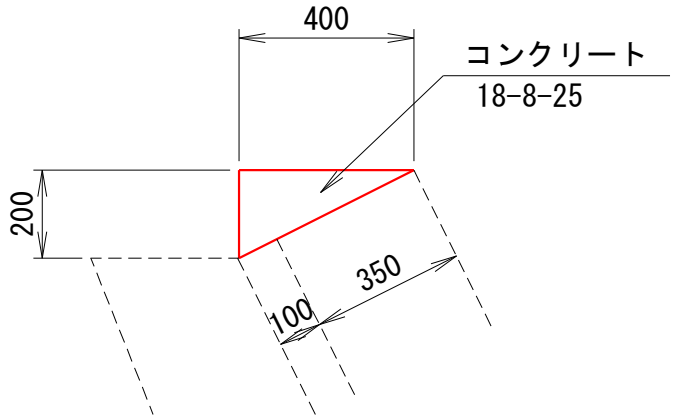

10m当り

名　　称	規　　格	算　　式	数　量	単位
コンクリート	18-8-25	1/2×0.40×0.20×10.0	0.40	m^3
型　枠		0.20×10.0	2.00	m^2

名称	天端コンクリート(5)

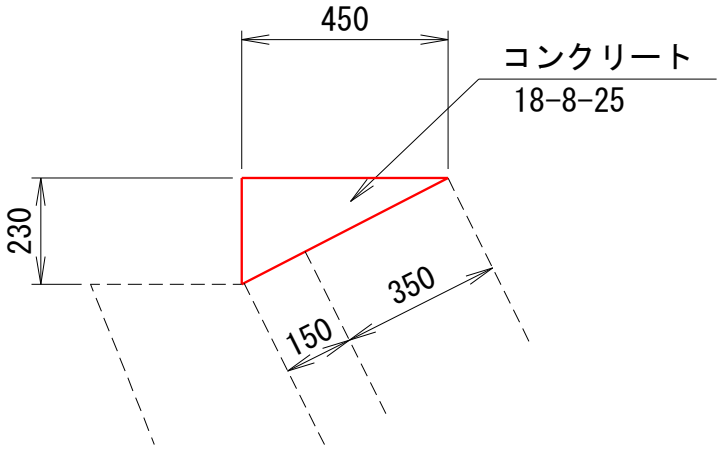

10m当り

名　　称	規　　格	算　　式	数　量	単位
コンクリート	18-8-25	1/2×0.45×0.23×10.0	0.52	m^3
型　枠		0.23×10.0	2.30	m^2

名称	基礎コンクリート(1)

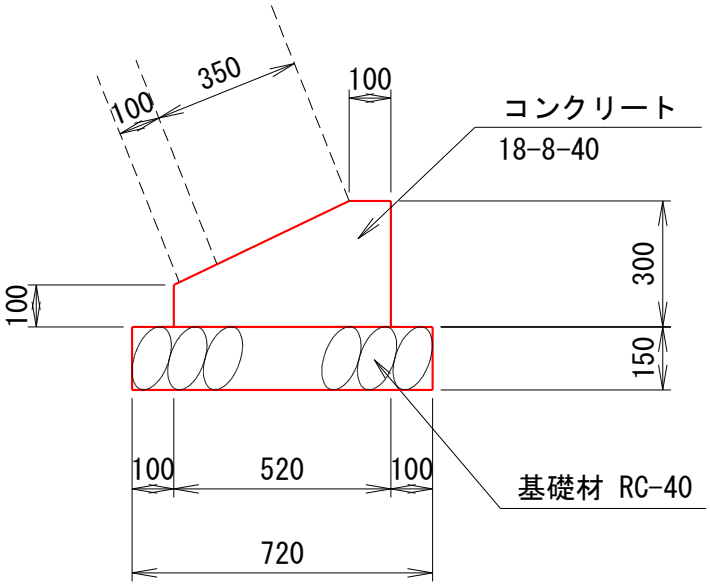

10m当り

名　　称	規　　格	算　　式	数　量	単位
コンクリート	18-8-40	(0.52×0.30-1/2×0.42×0.20)×10.0	1.14	m^3
型　枠		(0.30+0.10)×10.0	4.00	m^2
基礎材	RC40　t=150	0.72×10.0	7.20	m^2
基面整正		0.72×10.0	7.20	m^2

名称	基礎コンクリート(2)

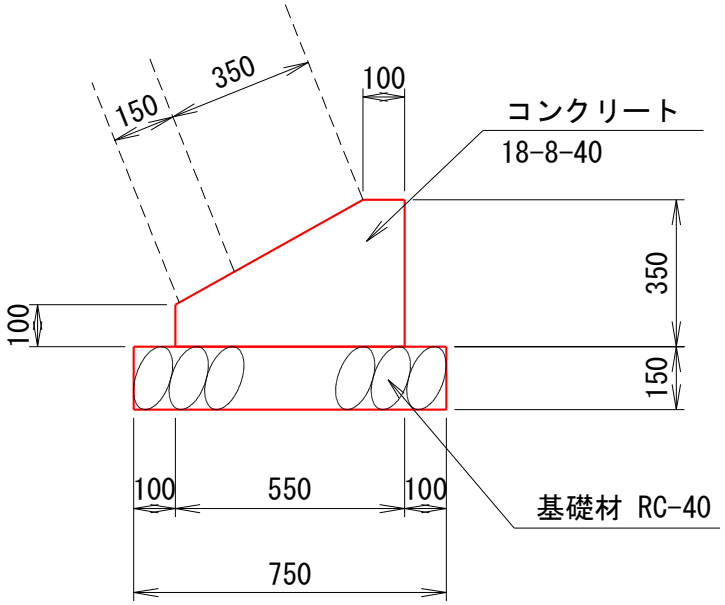

10m当り

名　　称	規　　格	算　　式	数　量	単位
コンクリート	18-8-40	(0.55×0.35-1/2×0.45×0.25)×10.0	1.36	m^3
型　枠		(0.35+0.10)×10.0	4.50	m^2
基礎材	RC40　t=150	0.75×10.0	7.50	m^2
基面整正		0.75×10.0	7.50	m^2

名称	小口止め工(5)　H＝1.670

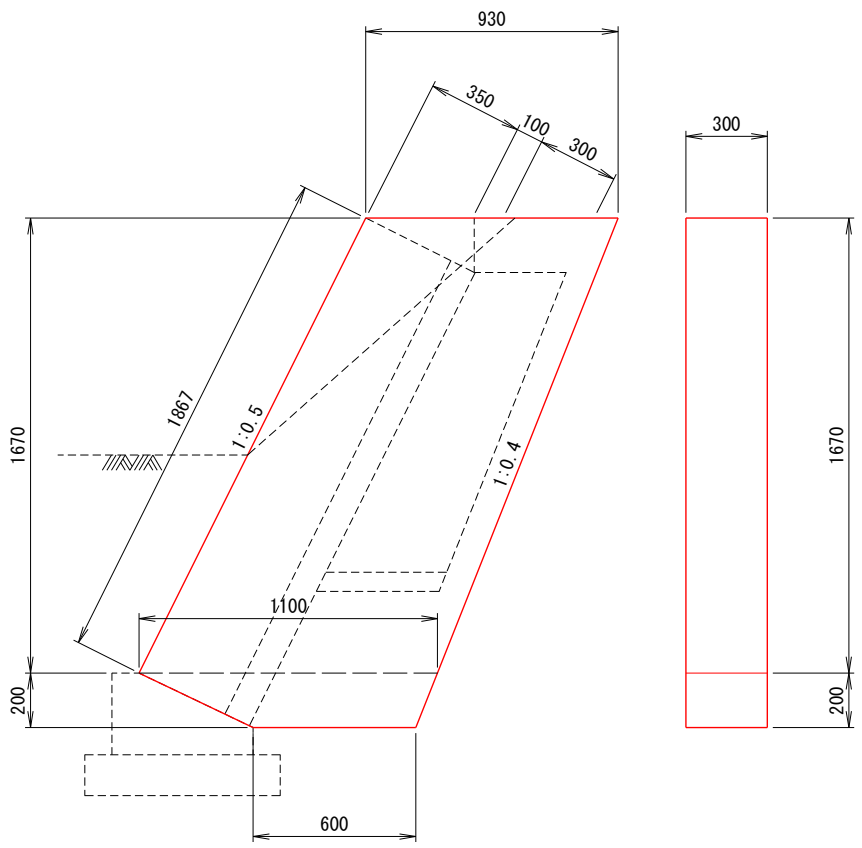

1基当り

名　　称	規　　格	算　　式	数　量	単位
コンクリート	18-8-40	(1/2×(0.93+1.10)×1.67+1/2×(1.10+0.60)×0.20)×0.30	0.56	m^3
型　枠		1/2×(0.93+1.10)×1.67+1/2×(1.10+0.60)×0.20+1.867×0.30	2.43	m^2

名称	小口止め工(6)　H＝1.910

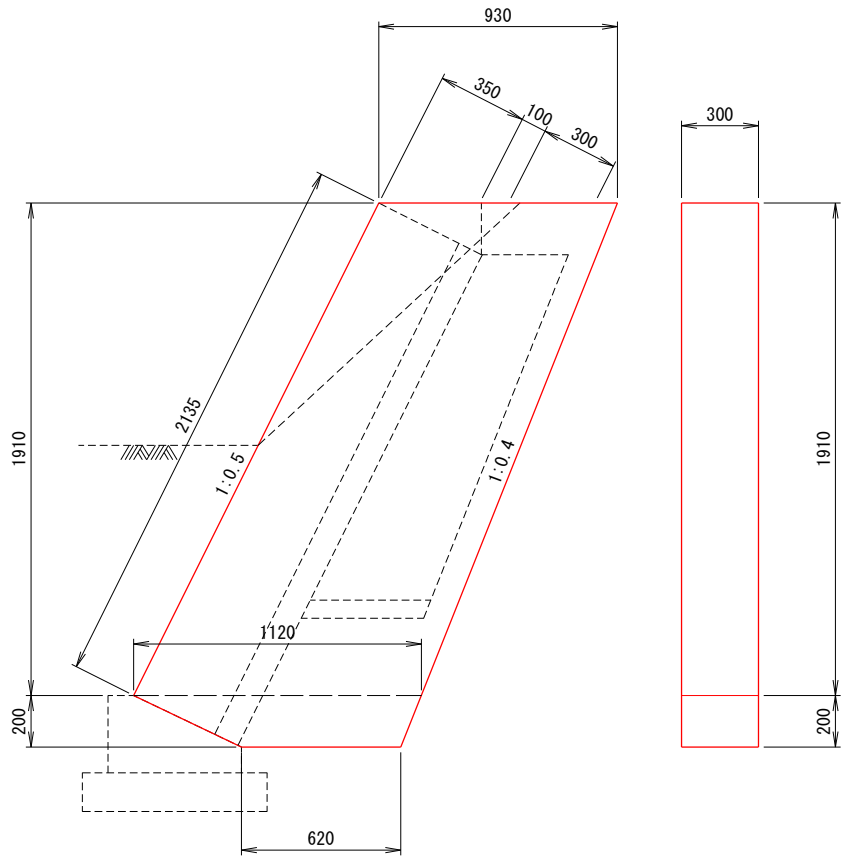

1基当り

名　　称	規　　格	算　　式	数　量	単位
コンクリート	18-8-40	(1/2×(0.93+1.12)×1.91+1/2×(1.12+0.62)×0.20)×0.30	0.64	m^3
型　枠		1/2×(0.93+1.12)×1.91+1/2×(1.12+0.62)×0.20+2.135×0.30	2.77	m^2

名称	小口止め工(7)　H＝2.670

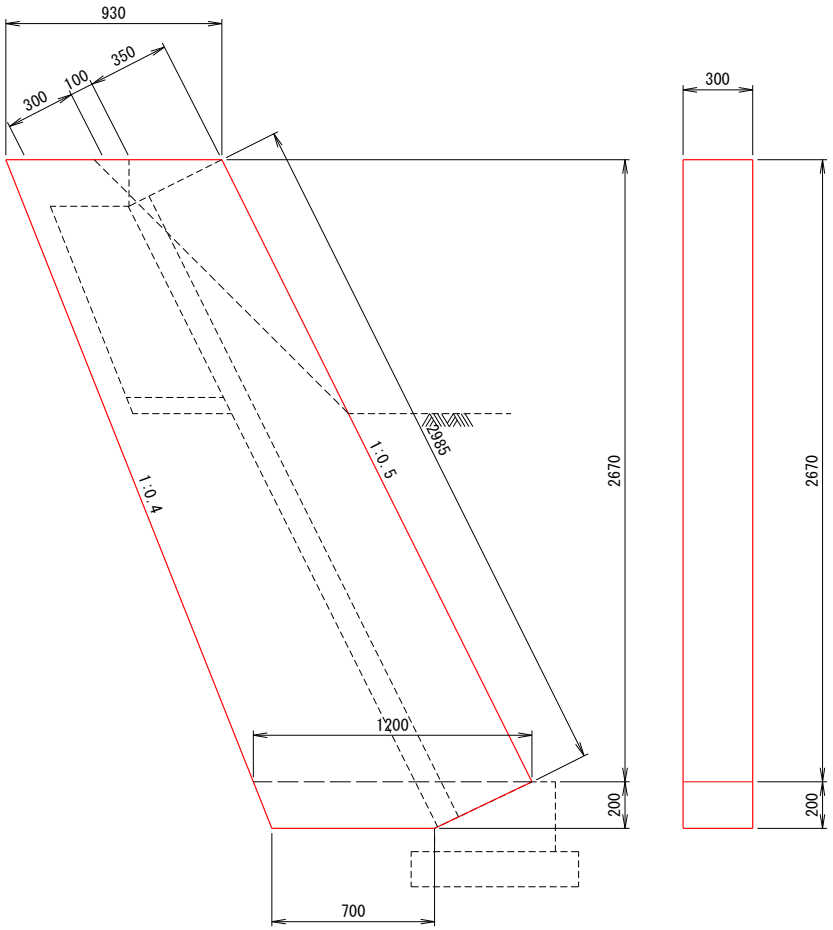

1基当り

名　　称	規　　格	算　　式	数　量	単位
コンクリート	18-8-40	(1/2×(0.93+1.20)×2.67+1/2×(1.20+0.70)×0.20)×0.30	0.91	m^3
型　枠		1/2×(0.93+1.20)×2.67+1/2×(1.20+0.70)×0.20+2.985×0.30	3.93	m^2

名称	小口止め工(8)　H＝1.460

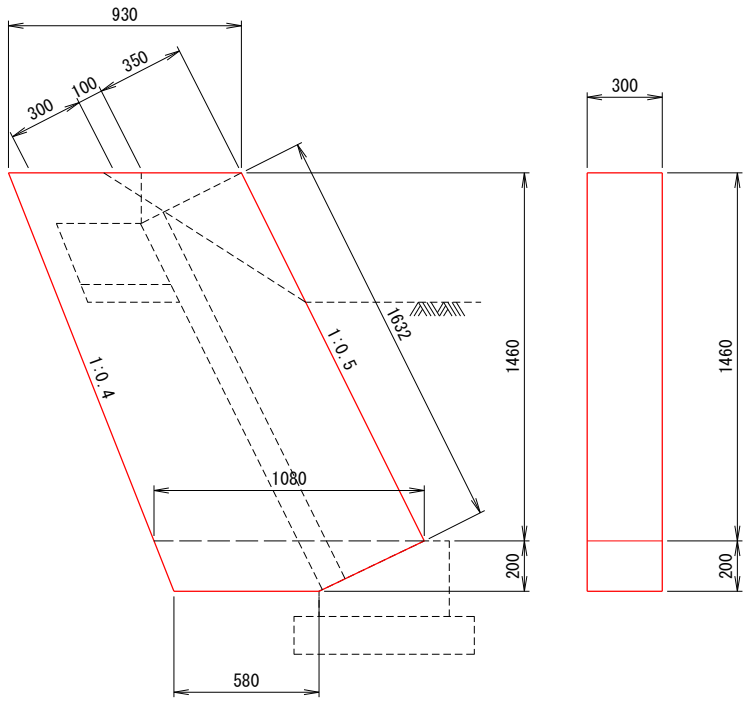

1基当り

名　　称	規　　格	算　　式	数　量	単位
コンクリート	18-8-40	(1/2×(0.93+1.08)×1.46+1/2×(1.08+0.58)×0.20)×0.30	0.49	m^3
型　枠		1/2×(0.93+1.08)×1.46+1/2×(1.08+0.58)×0.20+1.632×0.30	2.12	m^2

名称	函渠型側溝　300×300　一般部

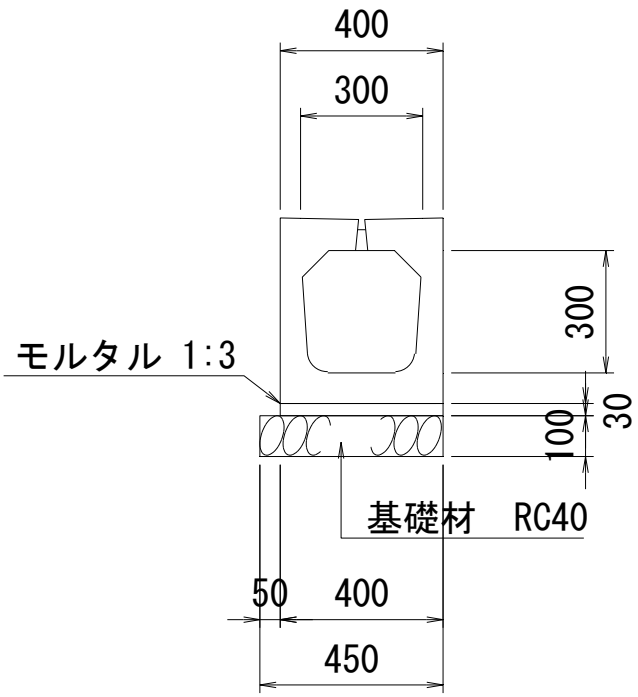

10m当り

名　　称	規　　格	算　　式	数　量	単位
函渠型側溝	300×300 一般部		5.00	個
敷モルタル	1:3	0.40×0.03×10.0	0.12	m^3
基礎材	RC40 t=100	0.45×10.0	4.50	m^2
基面整正		0.45×10.0	4.50	m^2

名称	函渠型側溝 300×300 集水部

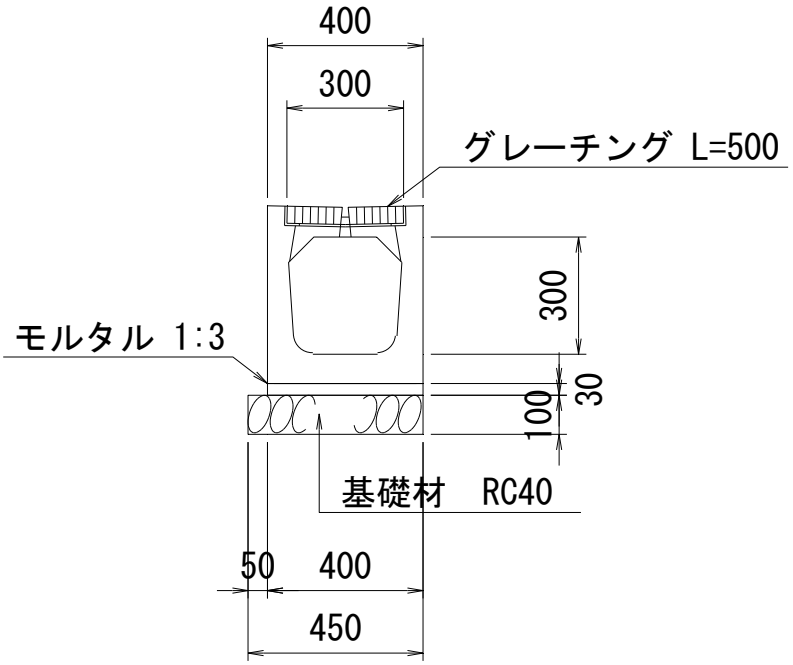

※ 20mに１箇所設置（他サイズ共通）

10m当り

名　　称	規　　格	算　　式	数　量	単位
函渠型側溝	300×300 集水部		5.00	個
敷モルタル	1:3	0.40×0.03×10.0	0.12	m^3
基礎材	RC40 t=100	0.45×10.0	4.50	m^2
基面整正		0.45×10.0	4.50	m^2

名称	ガードレール　土中設置式(根巻きｺﾝｸﾘｰﾄ補強)

断　面　図

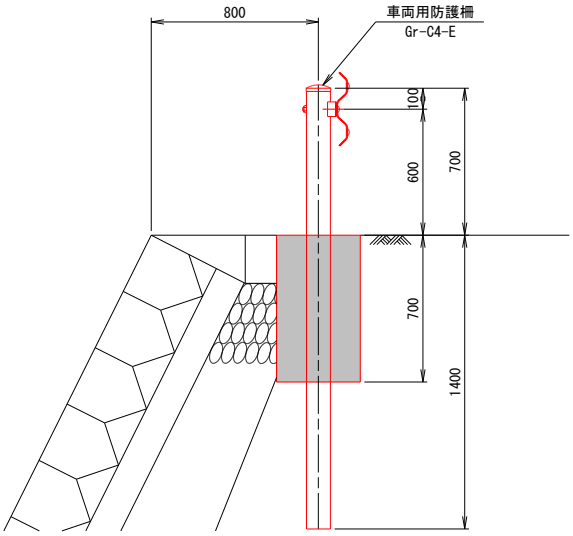

平　面　図

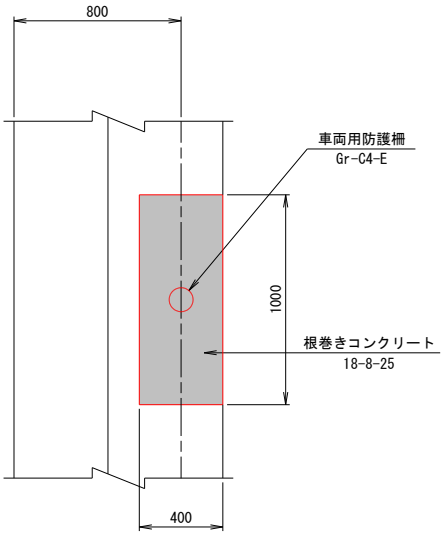

1支柱当り

名　　称	規　　格	算　　式	数　量	単位
コンクリート	18-8-25	$0.40\times1.00\times0.70-(\pi\times0.1143^2/4)\times0.70$	0.27	m^3
型　枠		$(0.40+1.00)\times0.70\times2$	1.96	m^2