工　事　数　量　総　括　表

工　事　名	町民センター西側駐車場整備工事	事 業 区 分	道路新設・改築
		工 事 区 分	舗装

工事区分・工種・種別・細別	規　　格	単　位	数量(前回)	数量(今回)	数量増減	摘　　要
道路改良		式		1		
道路土工		式		1		
掘削工		式		1		
掘削	土砂	m3		1,602		
盛土工		式		1		
流用土盛土	4.0m≦W	m3		5		
流用土盛土	W＜2.5m	m3		1		
残土処理工		式		1		
土砂等運搬	土砂　　5.5km以下	m3		1,603		
残土等処分	土砂	m3		1,603		
地盤改良工		式		1		
置換工		式		1		
置換	路床置換(有効層) W＜2.5m　再生骨材RC100　t=52cm	m3		3		
擁壁工		式		1		
作業土工		式		1		
床掘	土砂　1m≦W<2m	m3		2		
埋戻	W＜1.0m	m3		1		

工　事　数　量　総　括　表

工　事　名	町民センター西側駐車場整備工事	事 業 区 分	道路新設・改築
		工 事 区 分	舗装

工事区分・工種・種別・細別	規　　格	単　位	数量(前回)	数量(今回)	数量増減	摘　　要
場所打擁壁工		式		1		
小型擁壁	擁壁平均高さ0.8m以上1.0m以下 18-8-40	m3		0.8		
重力式擁壁	擁壁平均高さ1.0m以上 18-8-40	m3		1		
石・ブロック積(張)工		式		1		
作業土工		式		1		
床掘	土砂　1m≦W<2m	m3		8		
埋戻	W＜1.0m	m3		6		
コンクリートブロック工		式		1		
基礎コンクリート	18-8-40	m3		0.7		
小口止コンクリート	18-8-40	m3		6		
コンクリートブロック積み	積ブロック　控え35cm	m2		12		
胴込・裏込コンクリート	18-8-25	m3		4		
裏込材	RC80	m3		2		
天端コンクリート	18-8-25	m3		0.4		
排水構造物工		式		1		
作業土工		式		1		
床掘	土砂　1m≦W<2m	m3		18		

工　事　数　量　総　括　表

工　事　名	町民センター西側駐車場整備工事	事 業 区 分	道路新設・改築
		工 事 区 分	舗装

工事区分・工種・種別・細別	規　　格	単　位	数量(前回)	数量(今回)	数量増減	摘　　要
埋戻	1.0m≦W＜4.0m	m3		12		
側溝工		式		1		
プレキャストU型側溝	U5型側溝　300×400	m		7.0		
	浸透型側溝　300×300	m		56.0		
	単粒度砕石　4号	m3		717		
	透水シート	m2		1,600		
側溝蓋	U5型側溝用蓋(300用) L=1000mm グレーチング蓋　T-25	枚		7		
	浸透側溝用蓋(300用) L=500mm コンクリート蓋	枚		105		
	浸透側溝用蓋(300用) L=500mm グレーチング蓋　T-20	枚		6		
集水桝・マンホール工		式		1		
プレキャスト集水桝	管理桝　500×500×1010	基		3		
構造物撤去工		式		1		
防護柵撤去工		式		1		
防護柵撤去(ガードパイプ)	ガードパイプ　H=800	m		1.8		
防護柵撤去(転落防止柵)	転落防止柵　H=1100	m		4.0		
構造物取壊し工		式		1		
コンクリート構造物取壊し	構造物とりこわし　鉄筋構造物	m3		1		

工　事　数　量　総　括　表

工　事　名	町民センター西側駐車場整備工事	事 業 区 分	道路新設・改築
		工 事 区 分	舗装

工事区分・工種・種別・細別	規　　格	単　位	数量(前回)	数量(今回)	数量増減	摘　　要
	構造物とりこわし　無筋構造物	m3		6		
舗装版切断	アスファルト舗装版　t=15cm以下	m		8.0		
舗装版破砕	アスファルト舗装版　t=15cm以下	m2		4		
運搬処理工		式		1		
殻運搬	鉄筋構造物	m3		1		
	無筋構造物	m3		6		
	アスファルト舗装版	m3		0.4		
	舗装版切断汚泥	m3		0.1		
殻処分	コンクリート（鉄筋）	m3		1		
	コンクリート（無筋）	m3		6		
	アスファルト殻	m3		0.4		
	舗装版切断汚泥	m3		0.1		

工　事　数　量　総　括　表

工　事　名	町民センター西側駐車場整備工事	事 業 区 分	道路新設・改築
		工 事 区 分	舗装

工事区分・工種・種別・細別	規　　格	単　位	数量(前回)	数量(今回)	数量増減	摘　　要
舗装		式		1		
舗装工		式		1		
アスファルト舗装工		式		1		
下層路盤	再生骨材RC40　t=15cm	m2		6		
上層路盤	粒度調整砕石M40　t=15cm	m2		6		
基層	ｴｺｽﾗｸﾞ入り再生粗粒度AS(20)-50　t=5cm	m2		6		
表層	ｴｺｽﾗｸﾞ入り再生密粒度AS(20)-50　t=5cm	m2		6		
透水性舗装工		式		1		
不織布		m2		1,365		
フィルター層	砂　10cm≦t<12cm	m2		2,810		
上層路盤	粒度調整砕石M40 t=15cm	m2		2,827		
表層	ポーラスアスファルト混合物(13) t=5cm	m2		2,827		
防護柵工		式		1		
路側防護柵工		式		1		
ガードパイプ	Gp-Bp-2E 土中建込　H=800	m		85.6		
防止柵工		式		1		
目隠しフェンス	コンクリート建込　H=1800	m		45.4		

工　事　数　量　総　括　表

工　事　名	町民センター西側駐車場整備工事	事 業 区 分	道路新設・改築
		工 事 区 分	舗装

工事区分・工種・種別・細別	規　　格	単　位	数量(前回)	数量(今回)	数量増減	摘　　要
転落防止柵	ビーム式　土中建込　H=1100	m		8.0		
	ビーム式　コンクリート建込　H=1100	m		6.0		
作業土工		式		1		
床掘	土砂　1m≦W<2m	m3		29		
埋戻	W＜1.0m	m3		27		
区画線工		式		1		
区画線工		式		1		
溶融式区画線	実線　白色　W=15cm	m		906.9		
	ゼブラ線　白色　W=45cm	m		34.4		
	矢印文字記号　白色　W=15cm換算	m		18.0		

工　事　数　量　総　括　表

工　事　名	町民センター西側駐車場整備工事	事 業 区 分	道路新設・改築
		工 事 区 分	舗装

工事区分・工種・種別・細別	規　　格	単　位	数量(前回)	数量(今回)	数量増減	摘　　要
施設整備		式		1		
付属施設工		式		1		
階段工		式		1		
コンクリート階段	階段(1)	箇所		1		
	階段(2)	箇所		1		
手すり	H=850	m		20.7		
車止め工		式		1		
車止め	U字型車止め　H=650	基		1		
	車止めブロック	基		86		
車止めポスト	Hc種ボラード　H=850	本		5		
仮設工						
交通管理工						
交通誘導警備員	交通誘導警備員Ａ	式		1		
	交通誘導警備員Ｂ	式		1		

道路土工数量集計表

種別	細別	規格	単位	数量 当初	数量 変更	数量 増減	摘要
掘削工	土砂掘削		m3	1,601.6			
盛土工	流用土盛土	4.0m≦W	m3	4.9			
	流用土盛土	W＜2.5m	m3	0.3			
残土処理工	残土処理	土砂	m3	1,602.9			
残土処理計算							
作業土工	床掘		m3	1.9			擁壁工
			m3	7.9			石・ブロック積（張）工
			m3	18.3			排水構造物工
			m3	29.4			防護柵工
			m3				電気設備工
		計	m3	57.5			
	埋戻	W＜1.0m	m3	0.9			擁壁工
		W＜1.0m	m3	5.5			石・ブロック積（張）工
		W＜1.0m	m3	0.0			排水構造物工
		1.0m≦W＜4.0m	m3	12.2			排水構造物工
		W＜1.0m	m3	26.8			防護柵工
		W＜1.0m	m3				電気設備工
		計	m3	45.4			
残土処理工	残土処理	土砂	m3	1,602.9			
	(1601.6+57.5)-(4.9+0.3+45.4)/0.9=1602.9						

土工計算書

名　称	規　格						摘　　要
駐車場							
土砂掘削							
掘削深H=0.30m							
					2858.6	m2	土工面積算出図-1
		2858.6	×0.30	=	857.58	m3	
				計	**857.58**	m3	
浸透部							
掘削深H=0.48m							
					1493.3	m2	土工面積算出図-2
		1493.3	×0.48	=	716.78	m3	
				計	**716.78**	m3	
U5型側溝(300×400)部							
延長L=7.00m							
					0.65	m2	土工面積算出図-3
		0.65	×7.00	=	4.55	m3	
				計	**4.55**	m3	
階段(1)部				計	**22.02**	m3	土工計算書
階段(2)部				計	**0.69**	m3	土工計算書
				合計	**1601.62**	m3	

土工面積算出図-1

名　称	規　格	摘　　要

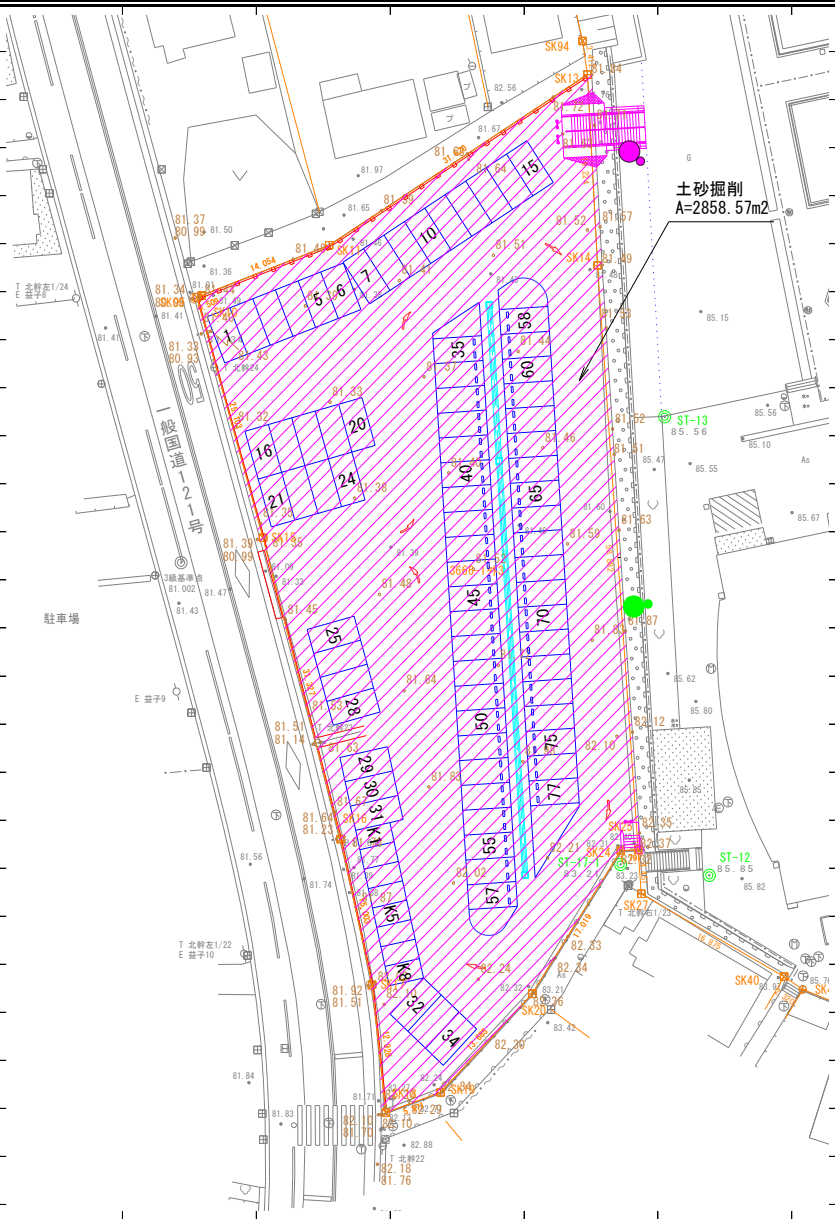

車道舗装、駐車場舗装

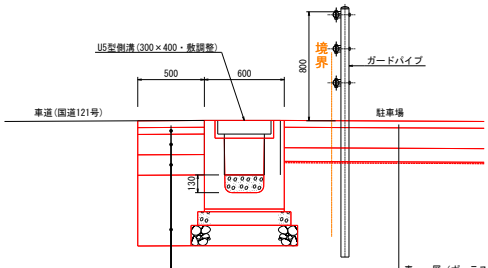

表　　層	(エコスラグ入り再生密粒度アスコン(20)-50)	t= 5cm
基　　層	(エコスラグ入り再生粗粒度アスコン(20)-50)	t= 5cm
上層路盤	(粒度調整砕石M40)	t=15cm
下層路盤	(再生骨材RC40)	t=15cm
路床置換(有効層)	(再生骨材RC100)	t=52cm

表　　層	(ポーラスアスファルト混合物(13))	t= 5cm
上層路盤	(粒度調整砕石　M30)	t=15cm
フィルター層	(砂)	t=10cm
不織布		

土工面積算出図-2

名　称	規　格	摘　　要

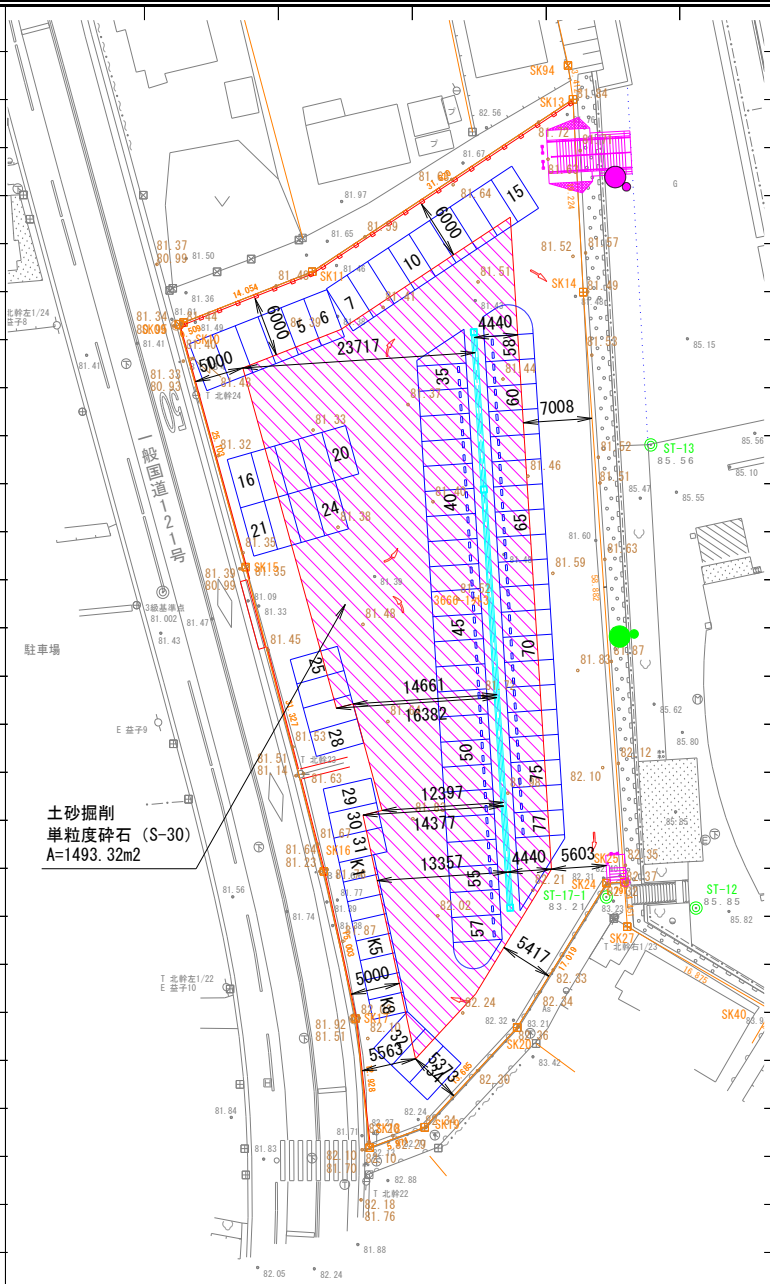

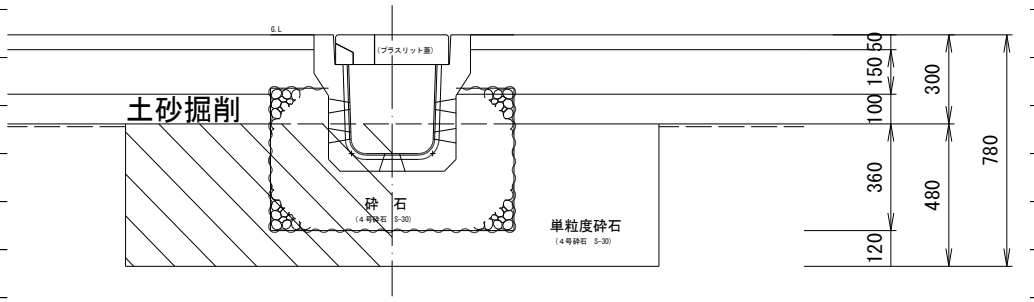

土工面積算出図-3

名　称	規　格						摘　　要
面　積							
	A=	(0.50	×0.82	+0.60	×0.40)		
				=	0.65	m2	

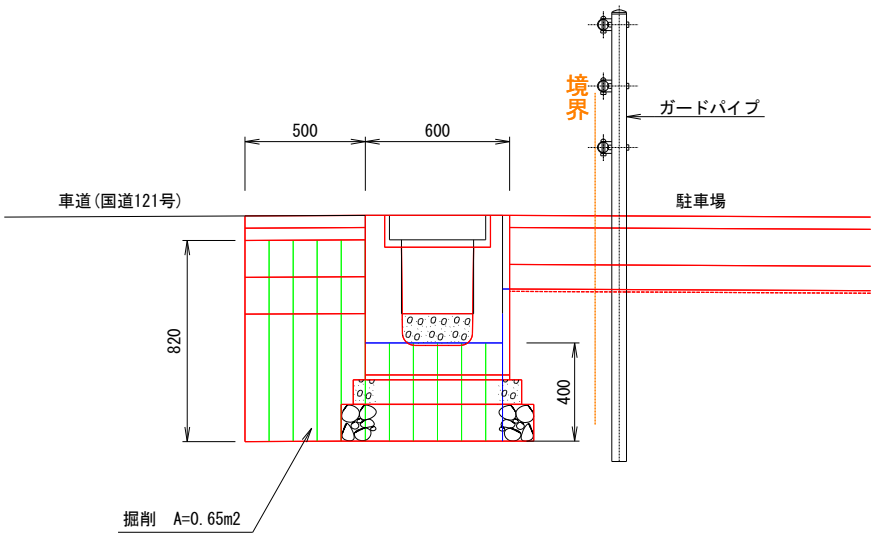

細別:

土　工　計　算　書

規格:　土砂掘削　　階段（1）

測　　点	距　離	土砂掘削					
		断面積	平均断面積	土　量	断面積	平均断面積	土　量
	－	1.03	－	－			
＋ 1.000	1.000	1.03	1.030	1.03			
＋ 1.559	0.559	0.00	0.515	0.29			
＋ 4.461	2.902	0.00	0.000	0.00			
＋ 5.087	0.626	9.34	4.670	2.92			
＋ 8.500	3.413	1.08	5.210	17.78			
合　計	8.500			22.02			

断　面　図

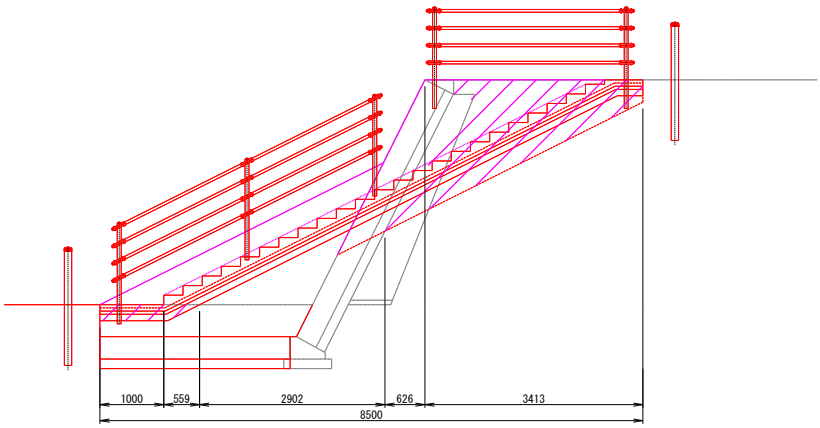

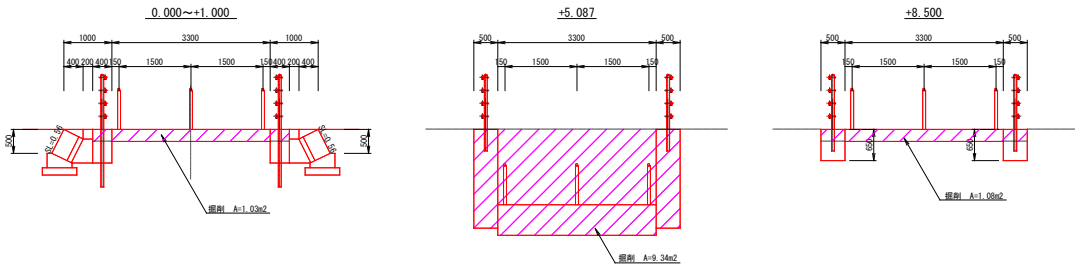

細別:

土　工　計　算　書

規格:　土砂掘削　　階段（2）

測　　点	距　離	土砂掘削					
		断面積	平均断面積	土　量	断面積	平均断面積	土　量
－ 0.500	－	0.46	－	－			
＋ 1.000	1.500	0.46	0.460	0.69			

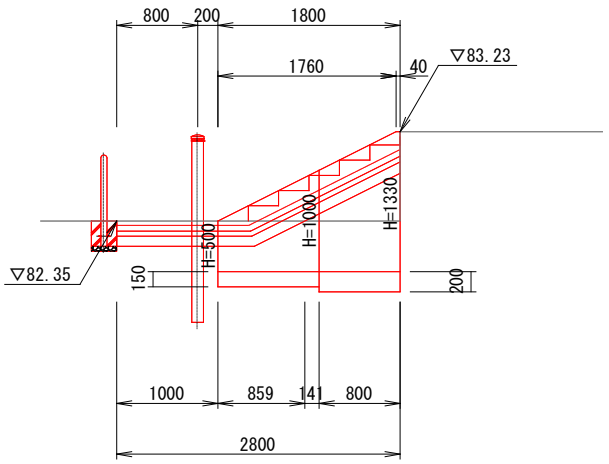

0.000～+1.000

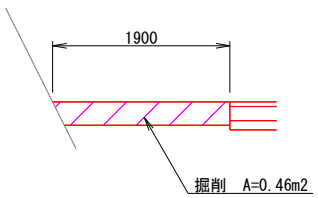

合　計	1.500			0.69			

細別:

土　工　計　算　書

規格:　盛土

階段（1）

測　　点	距　離	盛土(4.0m≦W)					
		断面積	平均断面積	土　量	断面積	平均断面積	土　量
＋ 1.559	－	0.00	－	－			
＋ 3.327	1.768	4.19	2.095	3.70			
＋ 3.916	0.589	0.00	2.095	1.23			
合　計	2.357			4.93			

断　面　図

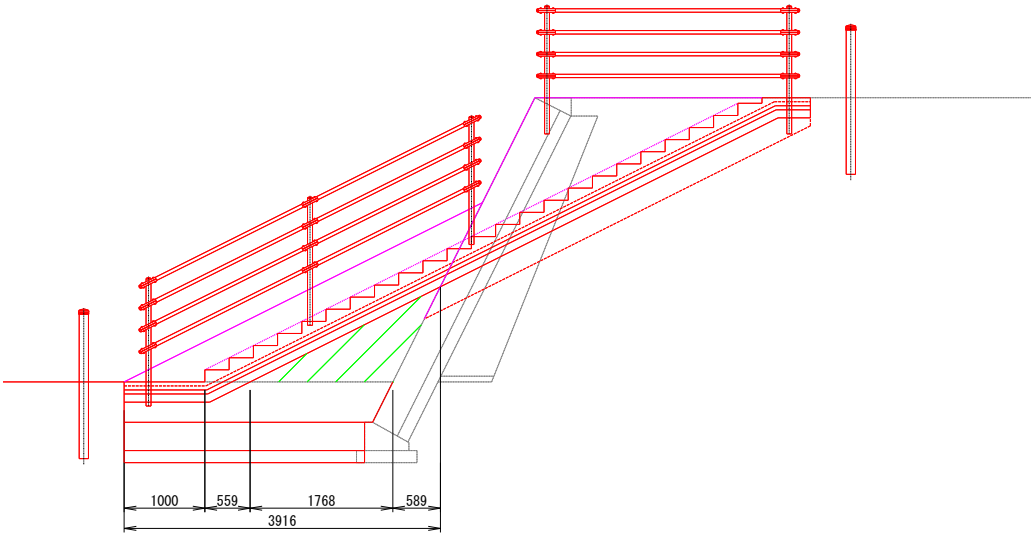

+3.327

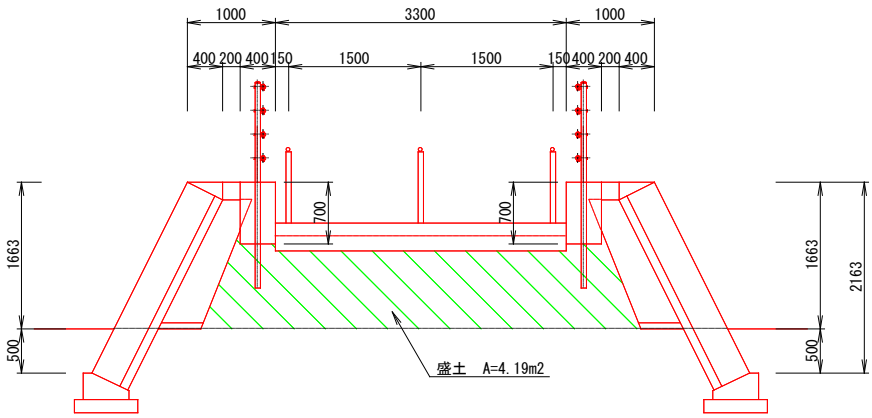

細別:

土　工　計　算　書

規格:　盛土

階段（2）

測　　点	距　離	盛土(W<2.5m)					
		断面積	平均断面積	土　量	断面積	平均断面積	土　量
+ 1.859	−	0.00	−	−			
+ 2.000	0.141	0.10	0.050	0.01			
+ 2.800	0.800	0.60	0.350	0.28			

断　面　図

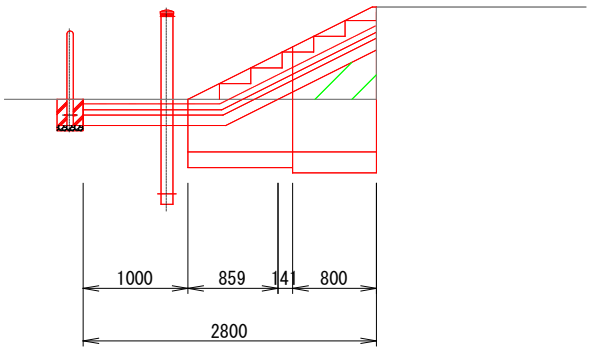

+1.859

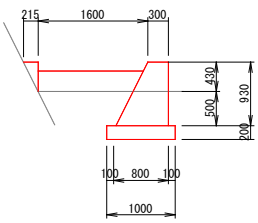

+2.000

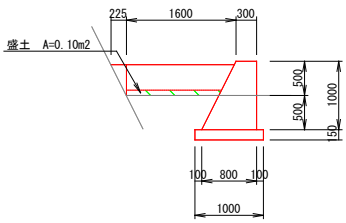

+2.800

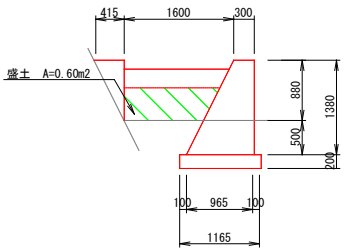

合　計	0.941			0.29			

地 盤 改 良 工 数 量 集 計 表

種　　別	細　　別	規　　格	単位	数　　量			摘　　要
				当　初	変　更	増　減	
置換工	置換	路床置換(有効層) W＜2.5m 再生骨材RC100 t=52cm	m3	3.0			

置換工計算書

名　称	規　格						摘　　要
	路床置換有効層 t=52cm				0.43	m2	置換工面積算出図-1
	W＜2.5m						
				合計	**0.43**	m2	
	U5型側溝(300×400)延長				7.00	m	
	V=	0.43	×7.00	=	**3.0**	m3	

置換工面積算出図-1

名　称	規　格						摘　　要
床掘幅				W=	0.50	m	
床掘深				H=	0.52	m	
面　積	A =	(0.50+0.60+0.40)×0.52 − 0.60×0.27 − 0.70×0.10 − 0.80×0.15					
	=	0.780	−	0.162	−	0.070	− 0.120
	=	0.428	m2				

車道舗装、駐車場舗装

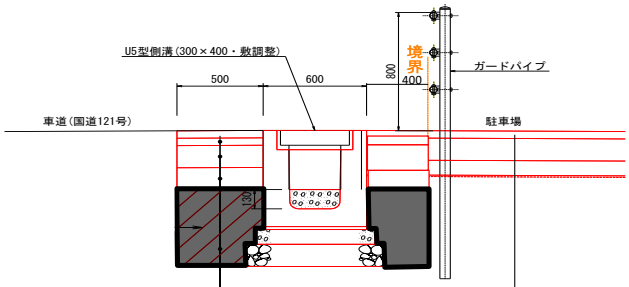

表　　層（ポーラスアスファルト混合物(13)）　t= 5cm
上層路盤（粒度調整砕石　M30）　t=15cm
フィルター層（砂）　t=10cm
不織布

表　　層（エコスラグ入り再生密粒度アスコン(20)-50）　t= 5cm
基　　層（エコスラグ入り再生粗粒度アスコン(20)-50）　t= 5cm
上層路盤（粒度調整砕石M40）　t=15cm
下層路盤（再生骨材RC40）　t=15cm
路床置換（有効層）（再生骨材RC100）　t=52cm

擁 壁 工 数 量 集 計 表

種　　別	細　　別	規　　格	単位	数　　量			摘　　要
				当　初	変　更	増　減	
作業土工	床掘		m3	1.9			
	埋戻	W＜1.0m	m3	0.9			
場所打擁壁工	小型擁壁	擁壁平均高さ 0.8m以上1.0m以下 18-8-40	m3	0.8			
	重力式擁壁	擁壁平均高さ 1.0m以上 18-8-40	m3	1.1			

細別:

作　業　土　工　計　算　書

規格:　擁壁工　　階段（2）

測　　点	距　離	床掘：MC2			埋戻：MB1(W＜1.0m)		
		断面積	平均断面積	土　量	断面積	平均断面積	土　量
	－	0.00	－	－	0.00	－	－
＋ 1.000	1.000	0.00	0.000	0.00	0.00	0.000	0.00
＋ 1.000	－	0.86	－	－	0.36	－	－
＋ 1.859	0.859	1.11	0.985	0.85	0.57	0.465	0.40
＋ 2.000	0.141	1.02	1.065	0.15	0.53	0.550	0.08
＋ 2.000	－	1.11	－	－	0.57	－	－
＋ 2.800	0.800	1.24	1.175	0.94	0.57	0.570	0.46
合　計	2.800			1.94			0.94

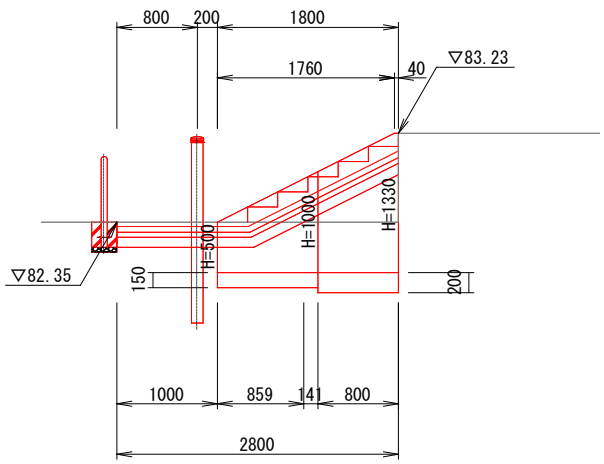

細別:

作　業　土　工　計　算　書

規格:　擁壁工

階段（2）

測　点	距　離	床掘：MC2			埋戻：MB1(W＜1.0m)		
		断面積	平均断面積	土　量	断面積	平均断面積	土　量

0.000～+1.000

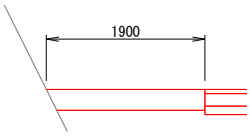

+1.000

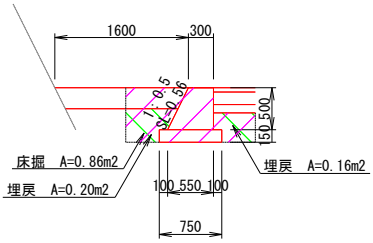

+1.859

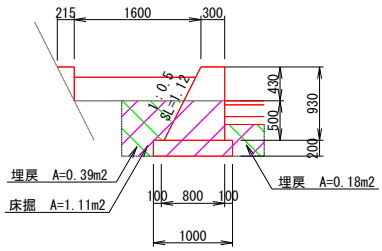

+2.000

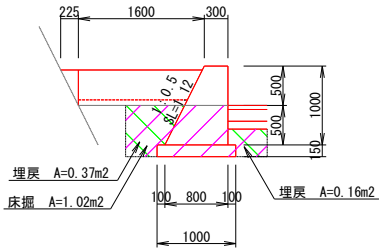

+2.000

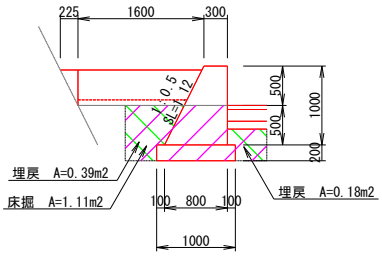

+2.800

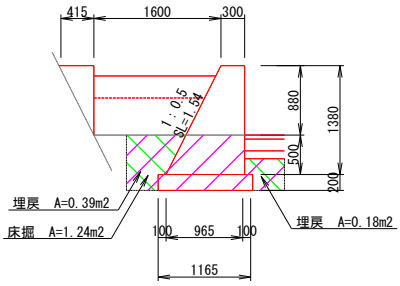

擁壁工算出図

名　称	規　格	小型擁壁 重力式擁壁					摘　　要
コンクリート　18-8-40							
小型擁壁	V1 =	{(0.30+0.55)×0.50×0.50+(0.30+0.80)×1.00×0.50} ×1.00					
	=	0.76	m3				
重力式擁壁	V2 =	{(0.30+0.80)×1.00×0.50+(0.30+0.965)×1.33×0.50} ×0.80					
	=	1.11	m3				
型枠		{(0.50+1.33)/2+(0.56+1.49)/2}×1.760					
		+(1.33+1.49)×0.040+(0.30+0.55)/2×0.500					
		+(0.3+0.965)/2×1.33		=	4.58	m2	
基礎材　RC-40(t=150)							
		(0.75+1.00)/2×1.00		=	0.88	m2	
基面整正							
		(0.75+1.00)/2×1.00		=	0.88	m2	
基礎材　RC-40(t=200)							
		(1.00+1.165)/2×0.80		=	1.08	m2	
基面整正							
		(1.00+1.165)/2×0.80		=	1.08	m2	

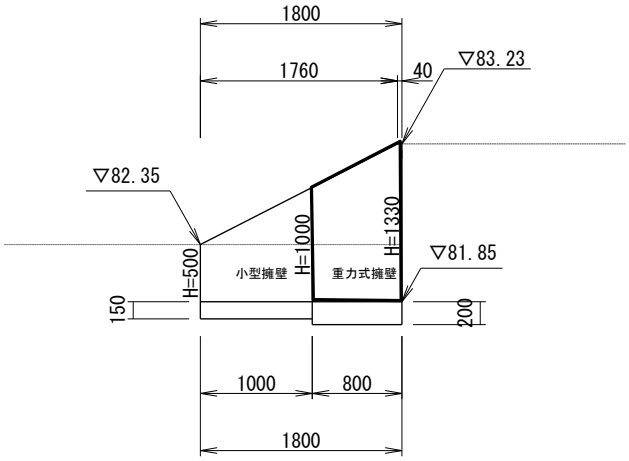

擁壁一般図(1)

(0.5<H≦1.0m)

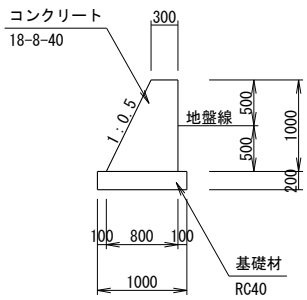

擁壁一般図(2)

(1.0<H≦2.0m)

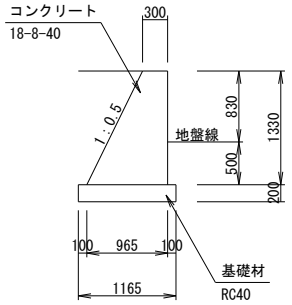

石・ブロック積（張）工数量集計表

種別	細別	規格	単位	数量			摘要
				当初	変更	増減	
作業土工	床掘		m3	7.9			
	埋戻	W＜1.0m	m3	5.5			
コンクリートブロック工	基礎コンクリート	18-8-40	m	6.2			
	小口止コンクリート	18-8-40	m3	5.6			
	コンクリートブロック積み	積ブロック控え35cm	m2	11.8			
	胴込めコンクリート	18-8-25	m3	2.6			
	裏込めコンクリート	18-8-25	m3	1.2			
	裏込め材	RC80	m3	2.4			
	コンクリートシール	18-8-25	m3	0.1			
	水抜管	VPφ50	m	2.0			
	天端コンクリート	18-8-25	m	9.9			

細別:

作　業　土　工　計　算　書

規格:　ブロック積工

測　　点	距　離	床掘：MC2			埋戻：MB1(W＜1.0m)		
		断面積	平均断面積	土　量	断面積	平均断面積	土　量
	－	2.74	－	－	1.68	－	－
＋ 1.000	1.000	2.74	2.740	2.74	1.68	1.680	1.68
＋ 3.327	2.327	1.66	2.200	5.12	1.62	1.650	3.84

断　面　図

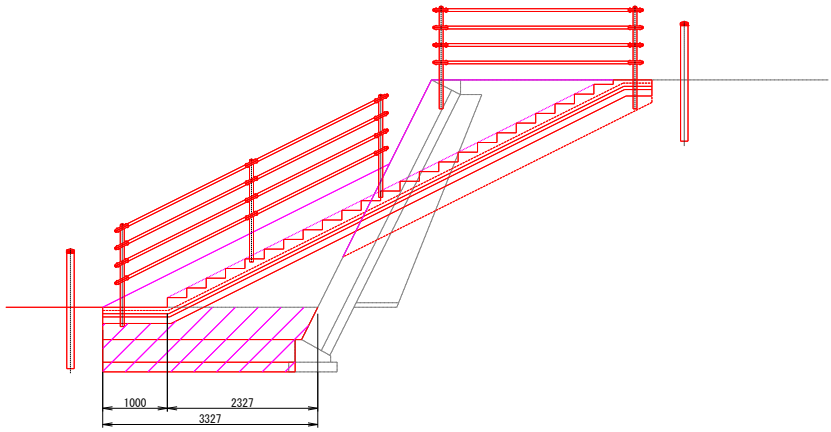

0.000～+1.000

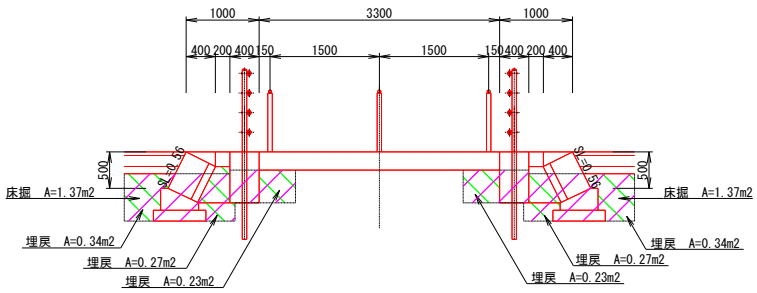

+3.327

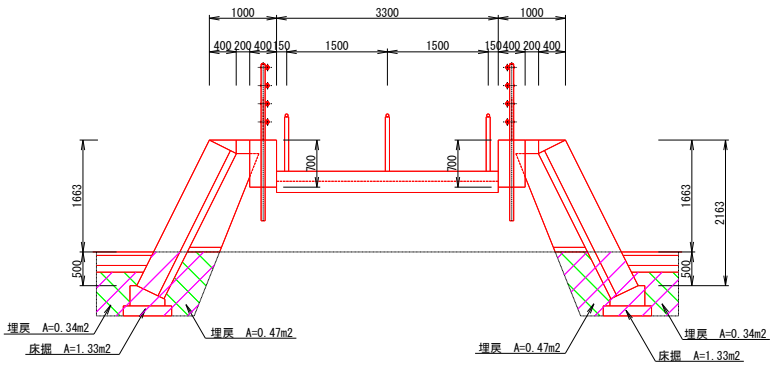

合　計	3.327			7.86			5.52

名称 ： 基礎コンクリート(18-8-40)

構造物位置及延長(個所)調書

左　側		右　側		摘　要
測　点	延長(個所)	測　点	延長(個所)	
	3.1 m		3.1 m	
小　計	3.1 m	小　計	3.1 m	
合　計			6.2 m	

名称 ： 小口止コンクリート(18-8-40)

構造物位置及延長(個所)調書

左　側		右　側		摘　要
測　点	延長(個所)	測　点	延長(個所)	
	2.8 m3		2.8 m3	
小　計	2.8 m3	小　計	2.8 m3	
合　計			5.6 m3	

名称 ： コンクリートブロック積(控え35cm)

構造物位置及延長(個所)調書

左　側		右　側		摘　要
測　点	延長(個所)	測　点	延長(個所)	
	4.4		4.4 m	
小　計	4.4 m	小　計	4.4 m	
		合　計	8.8 m	

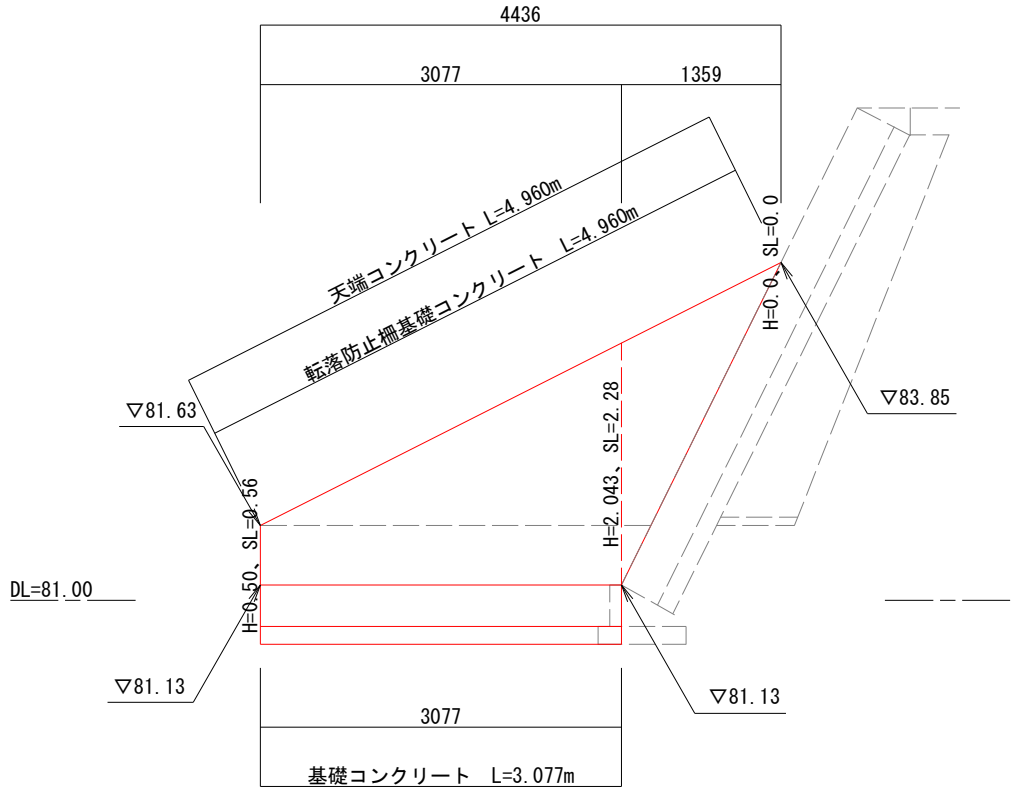

	面　積			
		{(0.56+2.28)/2×3.077+(2.28+0.0)/2×1.359}×2		
			11.84 m2	
合　計			11.8 m2	

名称 ： 胴込めコンクリート(18-8-25)

構造物位置及延長(個所)調書

左　側		右　側		摘　要
測　点	延長(個所)	測　点	延長(個所)	
		11.84×2.2/10	2.60 m3	
小　計	0.00 m3	小　計	2.60 m3	
合　計			2.6 m3	

名称 ： 裏込めコンクリート(18-8-25)

構造物位置及延長(個所)調書

左　側		右　側		摘　要
測　点	延長(個所)	測　点	延長(個所)	
		11.84×0.10	1.18 m3	
小　計	0.00 m3	小　計	1.18 m3	
合　計			1.2 m3	

名称 ： 裏込材(RC80)

構造物位置及延長(個所)調書

左　側		右　側		摘　要
測　点	延長(個所)	測　点	延長(個所)	
	平均面積	(0.00+0.82+0.00)/3	0.27 m2	
	体　積	0.27×8.8	2.38 m3	
小　計	0.00 m3	小　計	2.38 m3	
合　計			2.4 m3	

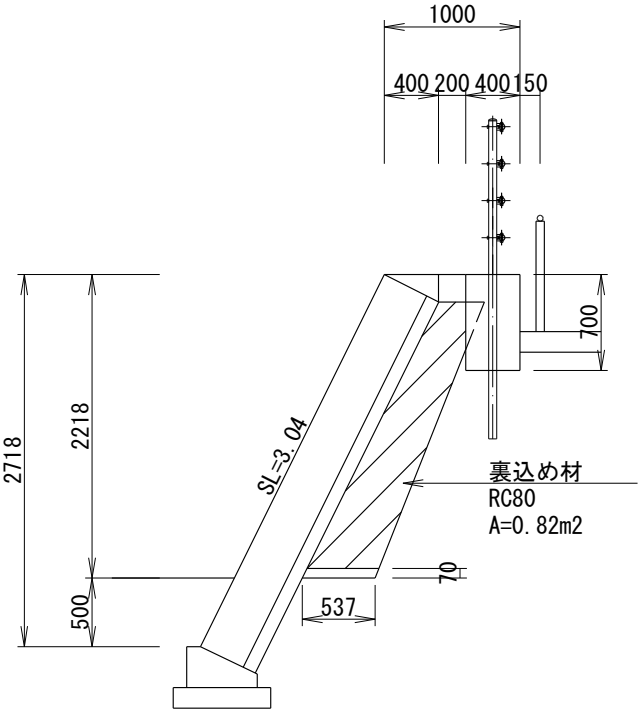

名称 ： コンクリートシール(18-8-25)

構造物位置及延長(個所)調書

左　側		右　側		摘　要
測　点	延長(個所)	測　点	延長(個所)	
	平均幅	(0.233+0.537+0.000)/3	0.26 m2	
	体　積	0.26×0.07×3.9×2	0.14 m3	
小　計	0.00 m3	小　計	0.14 m3	
合　計			0.1 m3	

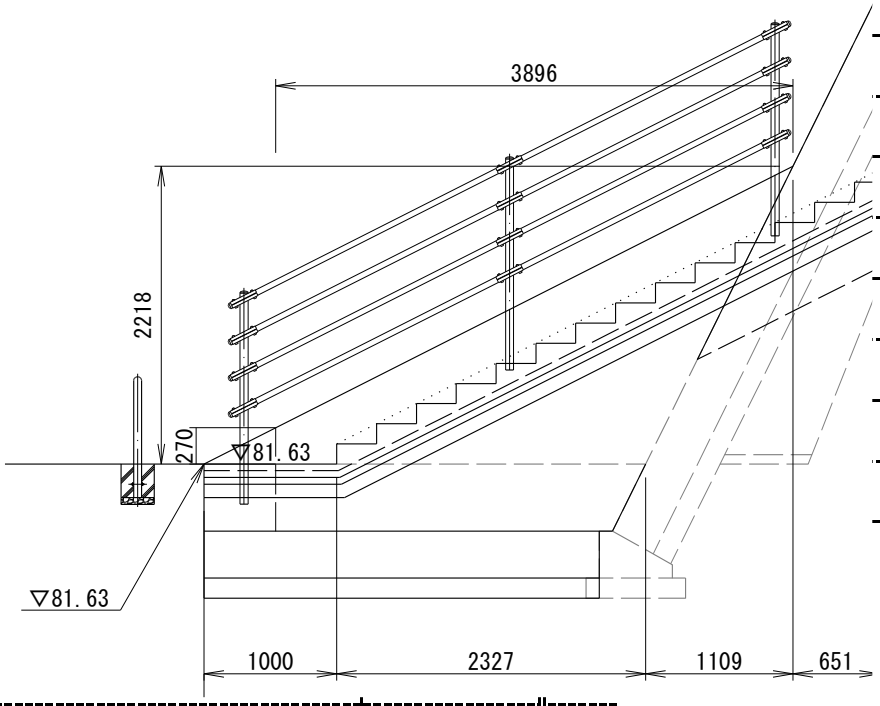

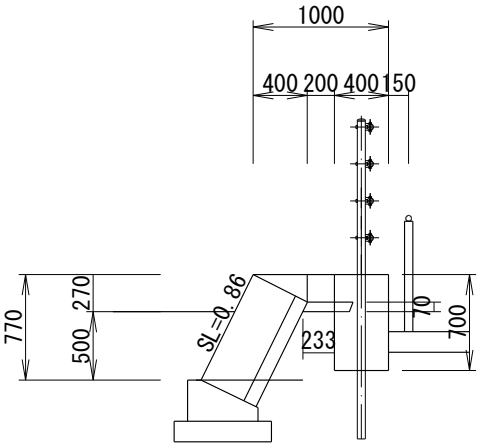

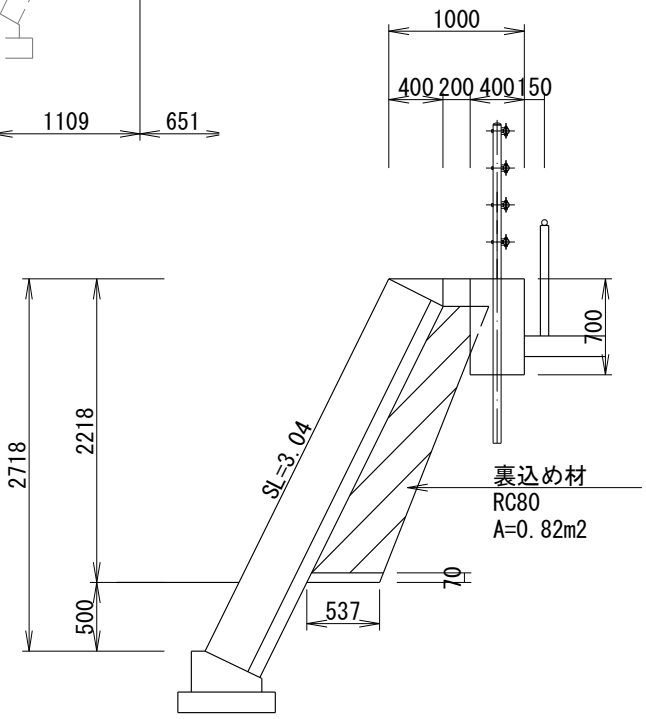

名称 ： 水抜管(VPφ50)

構造物位置及延長(個所)調書

左　側		右　側		摘　要
測　点	延長(個所)	測　点	延長(個所)	
	面　積			
		{(0.00+1.72)/2×3.077+(1.72+0.0)/2×1.359}×2		
			7.63　m2	

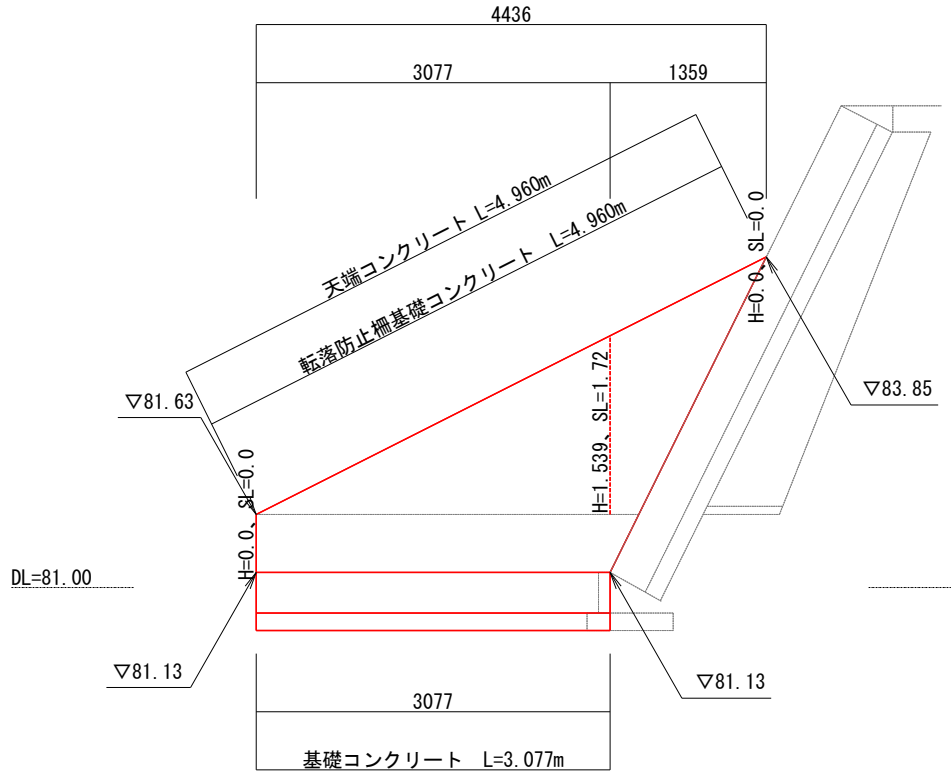

合　計			7.63　m2	
	箇　所	7.63／2	4　箇所	
	延　長	4×0.50	2.00　m	水抜管 L=500mm
合　計			2.0　m	

名称 ： 天端コンクリート(18-8-25)

構造物位置及延長(個所)調書

左　側		右　側		摘　要
測　点	延長(個所)	測　点	延長(個所)	
	4.96 m		4.96 m	

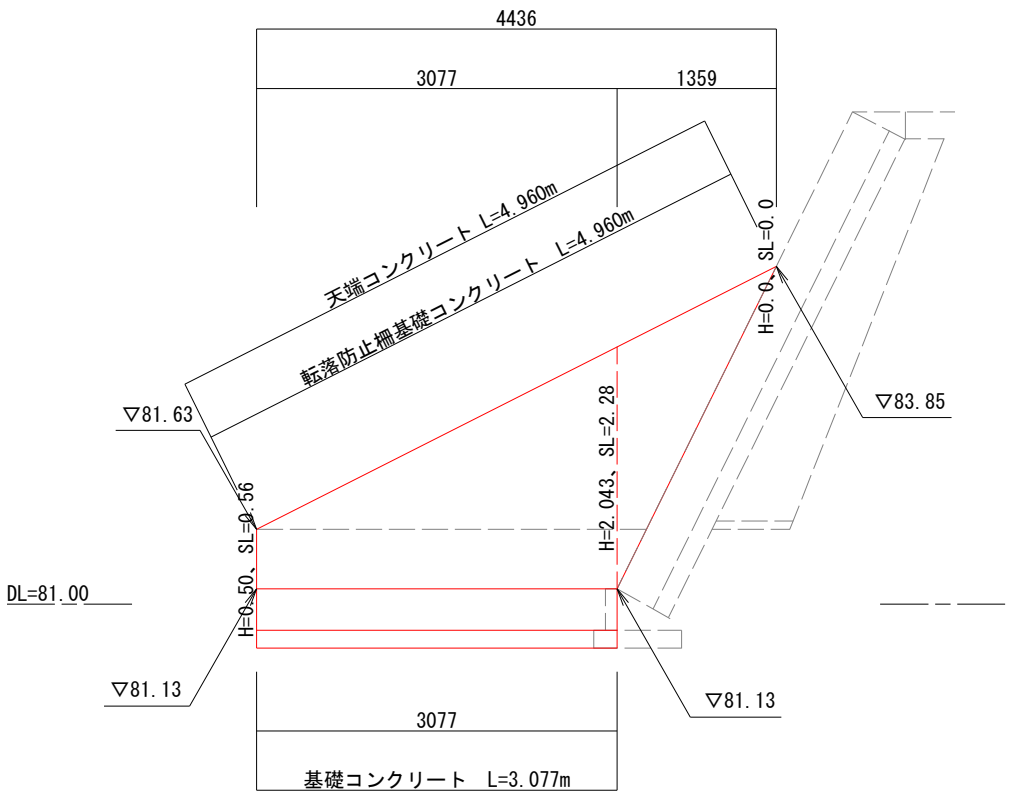

小　計	4.96 m	小　計	4.96 m	
合　計			9.9 m	

基礎コンクリート

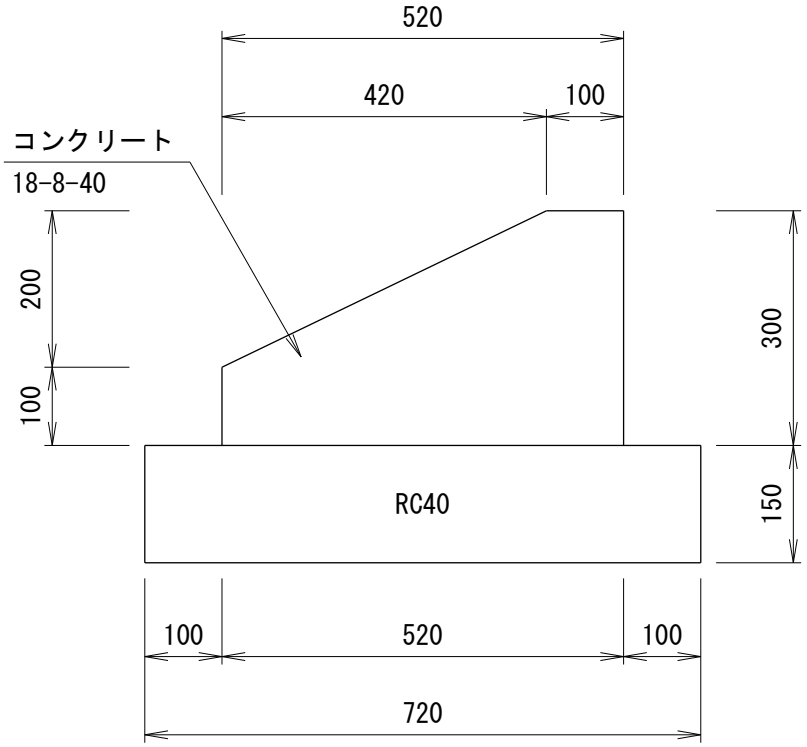

L= 6.2 m

名　称	計　算　式		10m当り	計
コンクリート	(0.52×0.30-0.42×0.20/2)×10.0	=	1.14 m3	0.71 m3
型　枠	(0.30+0.10)×10.0	=	4.00 m2	2.48 m2
基礎砕石	0.72×10.0	=	7.20 m2	4.46 m2
基面整正	0.72×10.0	=	7.20 m2	4.46 m2

小口止コンクリート

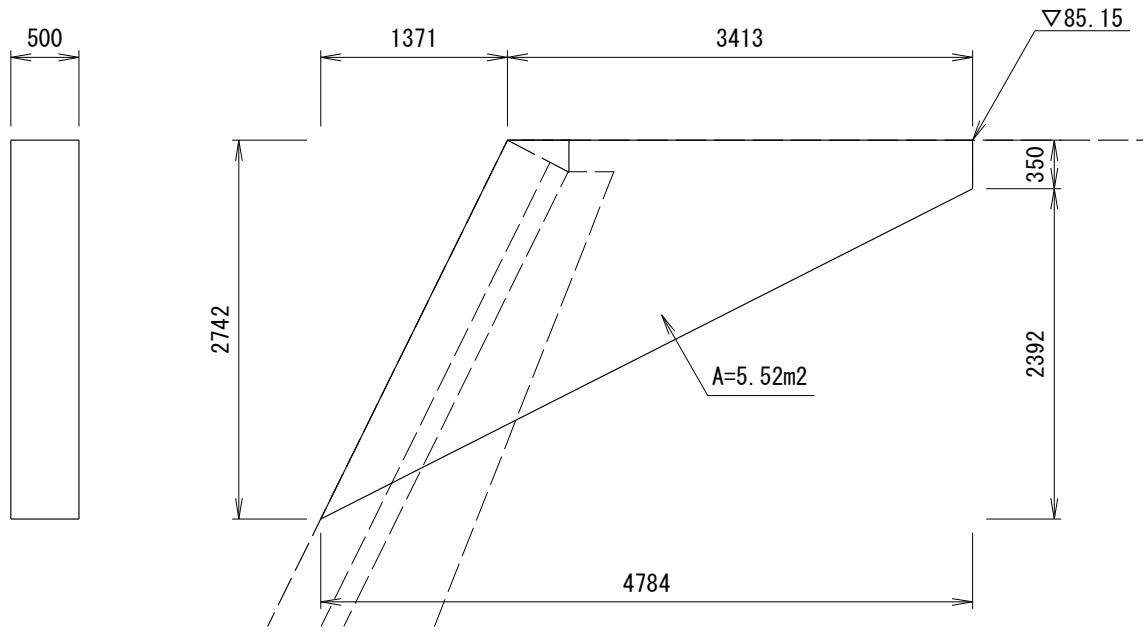

N= 2.0 基

名　称	計　算　式		1基当り	計
コンクリート	5.52×0.50	=	2.76 m3	5.52 m3
型　枠	5.52+2.742×1.118×0.50+0.35×0.50	=	12.75 m2	25.50 m2

天端コンクリート

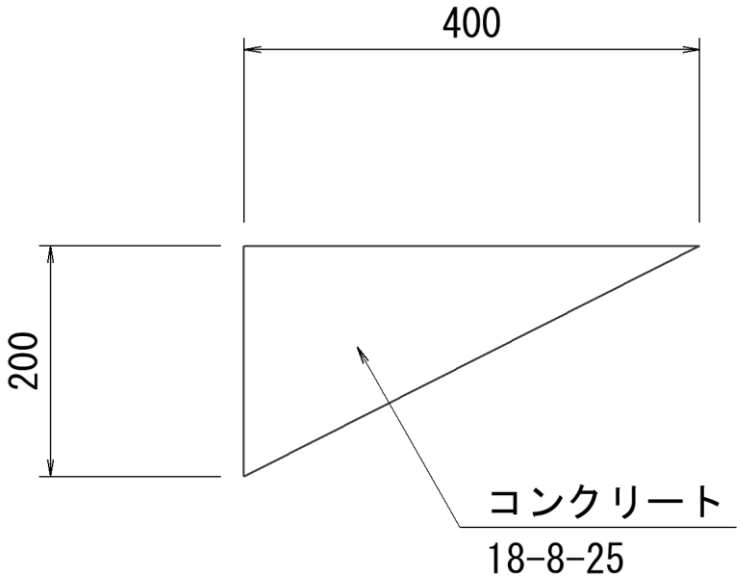

L= 9.9 m

名　称	計　算　式		10m当り	計
コンクリート	(0.40×0.20)/2×10.0	=	0.40 m3	0.40 m3
型　枠	0.20×10.0	=	2.00 m2	1.98 m2

排水構造物工数量集計表

種別	細別	規格	単位	数量 当初	数量 変更	数量 増減	摘要
作業土工	床掘		m3	18.3			
	埋戻	W＜1.0m	m3	0.0			
		1.0m≦W＜4.0m	m3	12.2			
側溝工	プレキャスト U型側溝	U5型側溝 300×400	m	7.0			
		浸透側溝 300×300	m	56.0			
	側溝蓋	U5型側溝用蓋 (300用)L=1000mm グレーチング蓋	枚	7			
		浸透側溝用蓋 (300用)L=500mm コンクリート蓋	枚	105			
		浸透側溝用蓋 (300用)L=500mm グレーチング蓋	枚	6			
	敷高調整 コンクリート	18-8-25	m3	0.3			
	単粒度砕石	4号砕石 S-30	m3	719.5			
	透水シート		m2	1,600.2			
集水桝・マンホール工	プレキャスト 集水桝	管理桝 500×500×1010	箇所	3.0			
	単粒度砕石	4号砕石 S-30	m3	1.9			
	透水シート		m2	14.1			

細別:

作　業　土　工　計　算　書

規格:　排水構造物工

測　　点	距　離	断面積	平均断面積	土　量	断面積	平均断面積	土　量
U5型側溝(300×400)							
床掘				=	3.00	m3	
埋戻　W＜1.0m				=	0.00	m3	
管理桝(500×500×1010)					3	箇所	
床掘	(2.70	×	2.70	+	1.70		
	×	1.70)	/	2	×		
	1.00			=	5.09	m3	
計	5.09	×	3	=	15.27	m3	
埋戻　1.0m≦W＜4.0m	5.09	−	0.50	×	0.50		
	×	0.21	−	1.10	×		
	1.10	×	0.79				
				=	4.08	m3	
計	4.08	×	3	=	12.24	m3	
床掘合計	3.00	+	15.27	=	**18.3**	m3	
埋戻合計				=	**0.0**	m3	
(W＜1.0m)							
埋戻合計				=	**12.2**	m3	
(1.0m≦W＜4.0m)							

細別:

作　業　土　工　計　算　書

規格:　排水構造物工

測　　点	距　離	床掘：MC3			埋戻：MB2(W＜1.0m)		
		断面積	平均断面積	体　積	断面積	平均断面積	体　積
	－	0.43	－	－			
＋ 7.000	7.000	0.43	0.430	3.0			
合　計	7.000			3.0			0.0

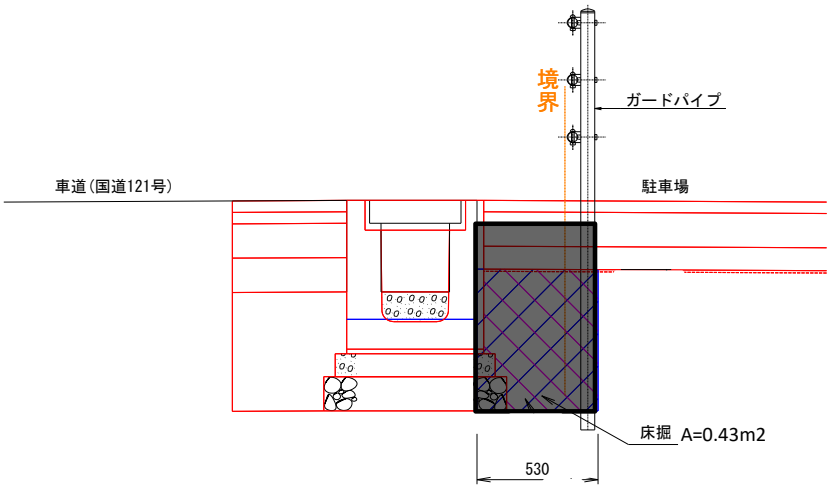

細別：

作　業　土　工　計　算　書

規格：　排水構造物工

測　　点	距　離						
		断面積	平均断面積	土　量	断面積	平均断面積	土　量

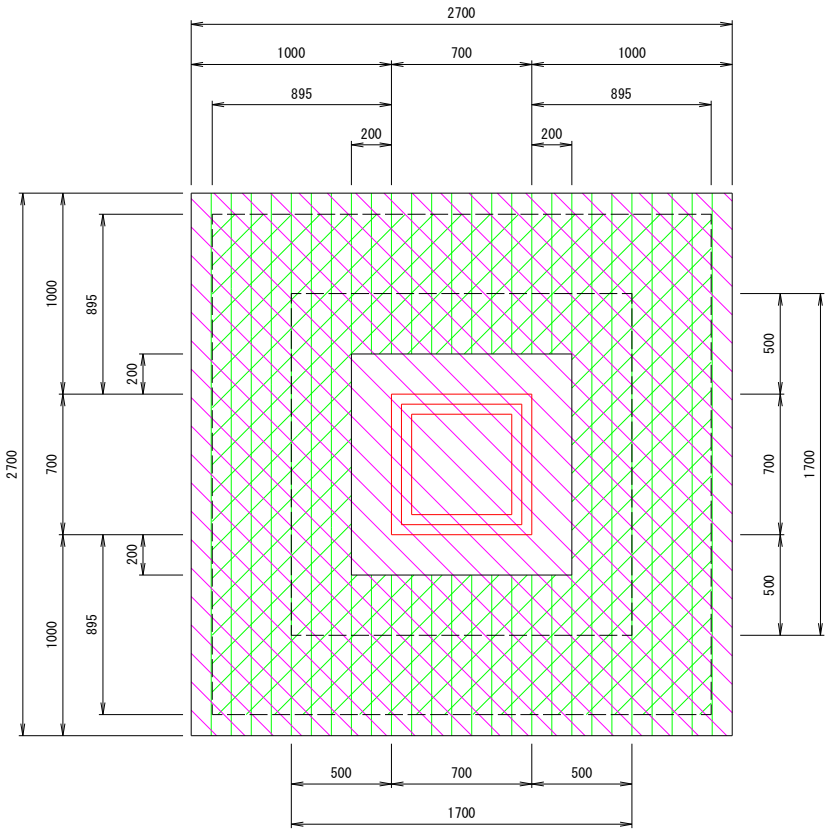

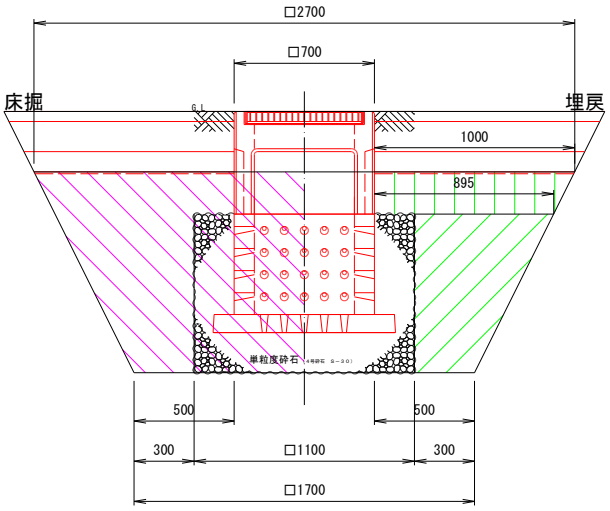

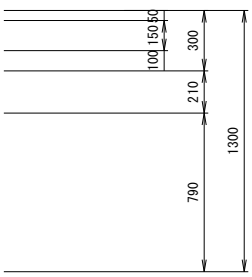

名称 ： U5型側溝(300×400)

構造物位置及延長(個所)調書

左　側		右　側		摘要
測　点	延長(個所)	測　点	延長(個所)	
国道121号	7.0 m			
小　計	7.0 m	小　計	0.0 m	
合　計			7.0 m	

名称 ： 浸透側溝(300×300)

構造物位置及延長(個所)調書

左　側		右　側		摘要
測　点	延長(個所)	測　点	延長(個所)	
駐車場	15.0 m			
駐車場	41.0 m			
小　計	56.0 m	小　計	0.0 m	
合　計			56.0 m	

名称 ： U5型側溝用蓋(300用)L=1000mm

構造物位置及延長(個所)調書

左　側		右　側		摘要
測　点	延長(個所)	測　点	延長(個所)	
7.0/1.0=7.0	7 枚			
グレーチング蓋				
合　計	7 枚	合　計	0 枚	
グレーチング蓋		コンクリート蓋		

名称 ： 浸透側溝用蓋(300用)L=500mm

構造物位置及延長(個所)調書

左　側		右　側		摘要
測　点	延長(個所)	測　点	延長(個所)	
15.0/10.0=1.5	2 枚	15.0/0.505-2=27.7	28 枚	
グレーチング蓋		コンクリート蓋		
41.0/10.0=4.1	4 枚	41.0/0.505-4=77.2	77 枚	
グレーチング蓋		コンクリート蓋		
合　計	6 枚	合　計	105 枚	
グレーチング蓋		コンクリート蓋		

名称 ： 敷高調整コンクリート(18-8-25)

構造物位置及延長(個所)調書

左　側		右　側		摘要
測　点	延長(個所)	測　点	延長(個所)	
0.30×0.13×7.0	0.27 m3			
小　計	0.3 m3	小　計	0.0 m3	
合　計			0.3 m3	

U5-300×400
車道横断部

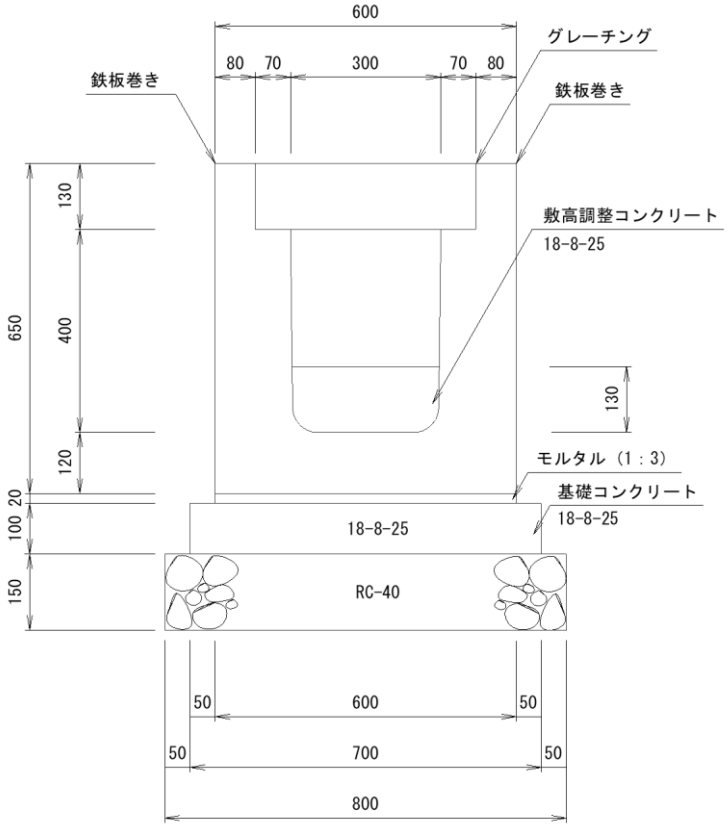

L= 7.0 m

名　称	計　算　式		10m当り	計
本　体	L=2.0m	=	10.00 m	7.00 m
グレーチング蓋版	L=1.0m	=	10.00 枚	7.00 枚
モルタル	0.60×0.02×10.00	=	0.12 m3	0.08 m3
基礎コンクリート	0.70×0.10×10.00	=	0.70 m3	0.49 m3
型　枠	0.10×2×10.00	=	2.00 m2	1.40 m2
基礎材	0.80×10.00	=	8.00 m2	5.60 m2
基面整正	0.80×10.00	=	8.00 m2	5.60 m2
敷高調整コンクリート	0.30×0.130×10.00	=	0.39 m3	0.27 m3

浸透側溝
300×300

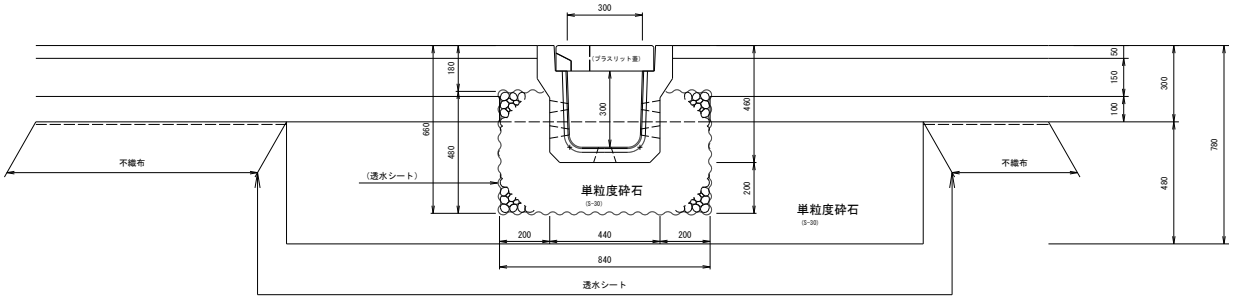

L= 56.0 m

名　称	計　算　式		10m当り	計
本　体	L=2.0m	=	10.00 m	56.00 m
コンクリート蓋版	L=0.5m	=	19.00 枚	106.40 枚
グレーチング蓋版	L=0.5m	=	1.00 枚	5.60 枚
単粒度砕石	全体　別紙			719.48 m3
側　溝　部	(0.84×0.48-0.44×0.28) ×10.0			2.80 m3
側溝部以外	719.48-2.80			716.68 m3
透水シート	別紙			1600.16 m2

面積算出図-1

名　称	規　格						摘　　要
単粒度砕石							
	A=	1493.32	×	0.48	+		
		0.12	×	0.20	×		
		2	×	56.00			
				=	**719.48**	m3	

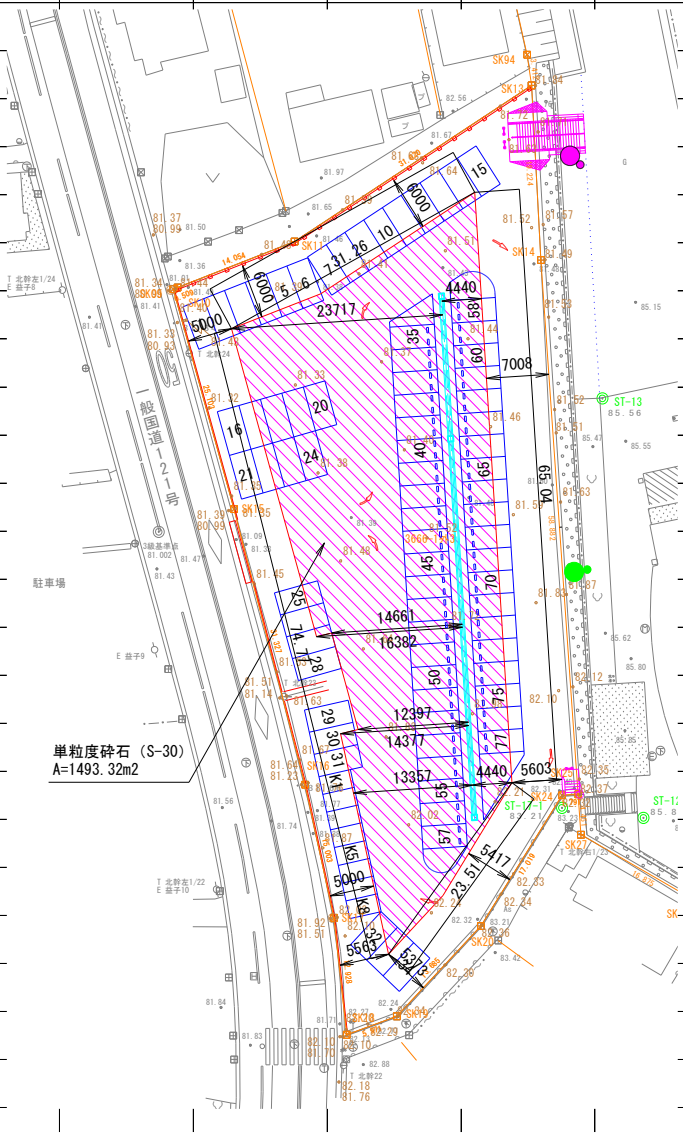

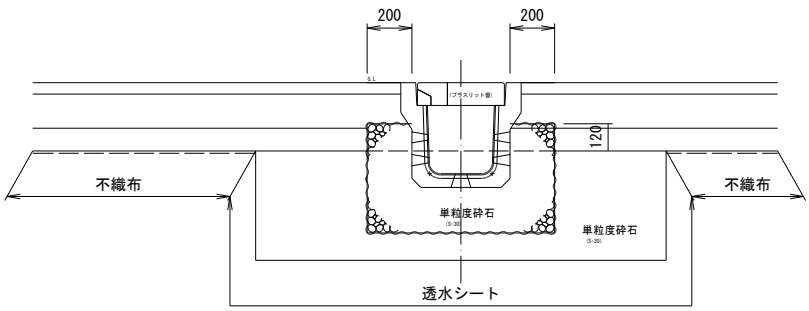

面積算出図-2

名　称	規　格						摘　　要
透水シート							
	A=	1493.32	+(	31.26	+		
		65.04	+	23.51	+		
		74.77	)×	0.48	+		
		0.12	×	2	×		
		56.00		=	1600.16	m2	

名称 ： 管理桝

構造物位置及延長(個所)調書

左　側		右　側		摘要
測　点	延長(個所)	測　点	延長(個所)	
駐車場	1.0 箇所			
駐車場	1.0 箇所			
駐車場	1.0 箇所			
小　計	3 箇所	小　計	0 箇所	
合　計			3 箇所	

管理桝
500×500×1010

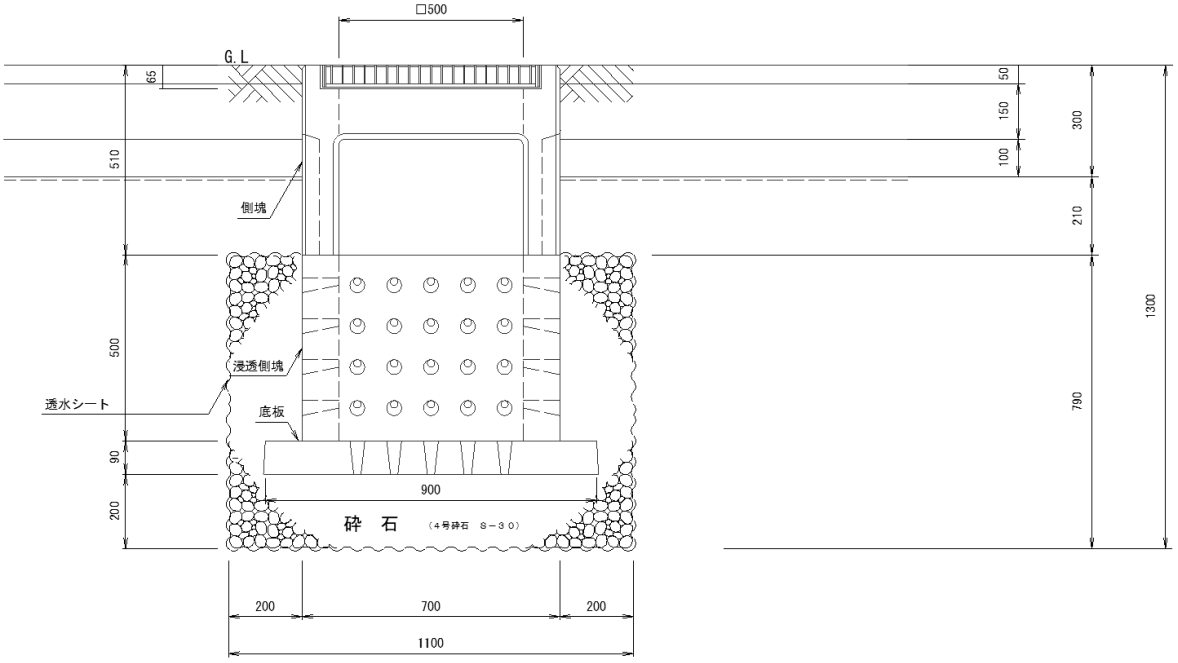

N= 3 箇所

名　称	計　算　式		1基当り	計
側　塊	219kg	=	1.00 基	3.00 基
浸 透 側 塊	269kg	=	1.00 基	3.00 基
底　板	160kg	=	1.00 基	3.00 基
蓋　板	500×500用	=	1.00 基	3.00 基
砕　石	1.10×1.10×0.79-0.70×0.70×0.50-			
	0.90×0.90×0.09	=	0.64 m3	1.92 m3
透 水 シ ー ト	1.10×0.79×4+1.10×1.10	=	4.69 m2	14.07 m2

構造物撤去工数量集計表

種別	細別	規格	単位	数量			摘要
				当初	変更	増減	
防護柵撤去工	防護柵撤去 （ガードパイプ）	ガードパイプ H=800	m	1.8			
	防護柵撤去 （転落防止柵）	転落防止柵 H=1100	m	4.0			
構造物取壊し工	コンクリート 構造物取壊し	鉄筋 コンクリート	m3	1.4			
		無筋 コンクリート	m3	6.1			
	舗装版切断	アスファルト 舗装版 t=15cm以下	m	8.0			
	舗装版破砕	アスファルト 舗装版 t=15cm以下	m2	3.5			
運搬処理工	殻運搬処理	鉄筋 コンクリート殻	m3	1.4			
		無筋 コンクリート殻	m3	6.1			
		アスファルト殻	m3	0.4			
		切断濁水処理	m3	0.1			最小値
	発生材運搬	防護柵	t	0.06			

構造物取壊し数量計算表

名　　称	区　　間	数量	単位	摘　　要
■防護柵撤去工				
防護柵撤去(ガードパイプ(H800))		1.8	m	
防護柵撤去(転落防止柵)(H1100)		4.0	m	
■コンクリート構造物取壊し(鉄筋コンクリート)				
U4型側溝300×300		1.40	m3	
	合　計	1.4	m3	
■コンクリート構造物取壊し(無筋コンクリート)				
ブロック積		6.11	m3	
	合　計	6.1	m3	
■舗装版切断(t=15cm以下)				
舗装厚(t=10cm)		8.0	m	
	合　計	8.0	m	
■舗装版破砕(t=15cm以下)				
舗装厚(t=10cm)		3.5	m2	
	合　計	3.5	m2	
■殻運搬処理				
鉄筋コンクリート殻		1.4	m3	
無筋コンクリート殻		6.1	m3	
アスファルト殻				
V= 3.5×0.10		0.4	m3	
	合　計	0.4	m3	
切断濁水処理		0.02	m3	

構造物取壊し数量計算表

名　　称		区　　間			数量	単位	摘　　要
■発生材運搬							
	ガードパイプ(H800)				0.01	t	
	転落防止柵(H1100)				0.05	t	
				合　計	0.06	t	

撤 去 工 計 算 書

細　別	防護柵撤去	名　称	ガードパイプ(H800)	単　位	m	縮　尺	Free

1.8 m

合　計　1.8 m

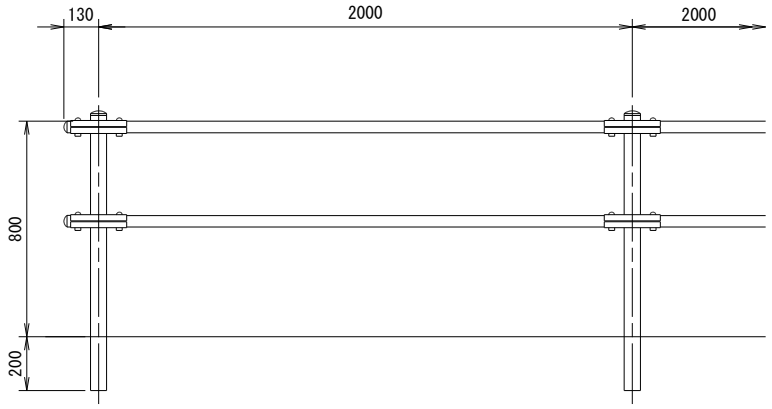

名　　称	規　格	計　　算　　式	数　量	単位	摘　要
ガードパイプ取壊し	H800		1.8	m	
発生材運搬	単位重量		6.8	kg/m	
	重　量	6.8×1.8	12.2	kg	
		12.2/1000	0.01	t	

撤 去 工 計 算 書

細　別	防護柵撤去	名　称	転落防止柵(H1100)	単　位	m	縮　尺	Free

4.0 m
合　計　4.0 m

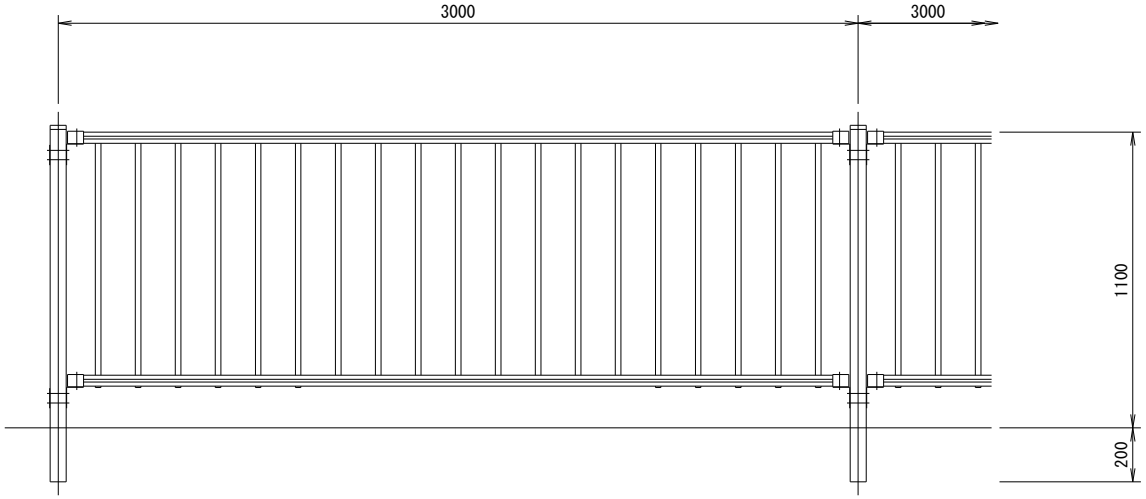

名　　称	規　格	計　　算　　式	数　量	単位	摘　要
ガードパイプ取壊し	H1100		4.0	m	
発生材運搬	単位重量		13.7	kg/m	
	重　量	13.7×4.0	54.8	kg	
		54.8/1000	0.05	t	

取　壊　し　計　算　書

細　別	コンクリート構造物取壊し	名　称	U4型側溝(300×300)	単　位	m3	縮　尺	Free

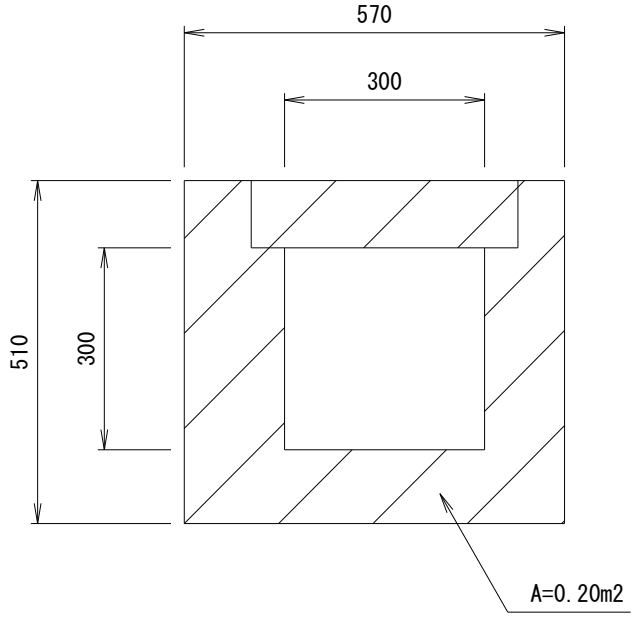

名　　称	規　格	計　　算　　式	数　量	単位	摘　要
コンクリート取壊し	鉄筋	0.20×7.00	1.40	m3	
殻運搬処理	鉄筋		1.40	m3	

取　壊　し　計　算　書

細　別	コンクリート構造物取壊し	名　称	ブロック積	単　位	m3	縮　尺	Free

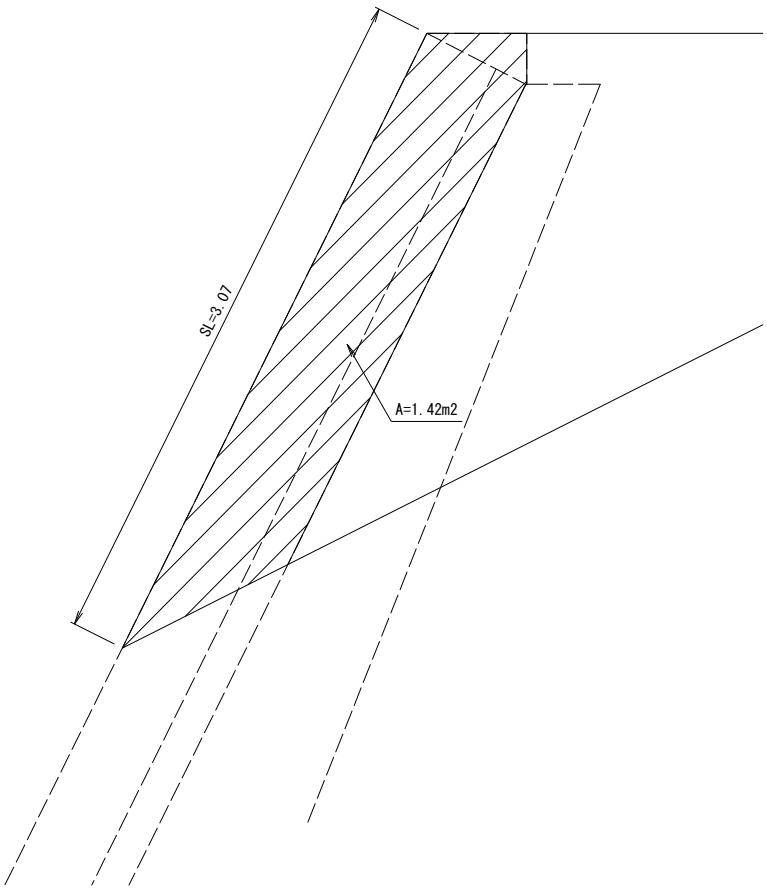

名　　称	規　格	計　　算　　式	数　量	単位	摘　要
コンクリート取壊し	無筋	1.42×4.3	6.11	m3	
殻運搬処理	無筋		6.11	m3	

舗装版切断算出図

名　称	規　格	舗装版切断			摘　　要
既設舗装部	t=10cm		8.0	m	
		合計	**8.0**	m	
切断濁水処理	t=10cm	0.023×0.10×8.00	0.02	m3	
	合計		**0.02**	m3	

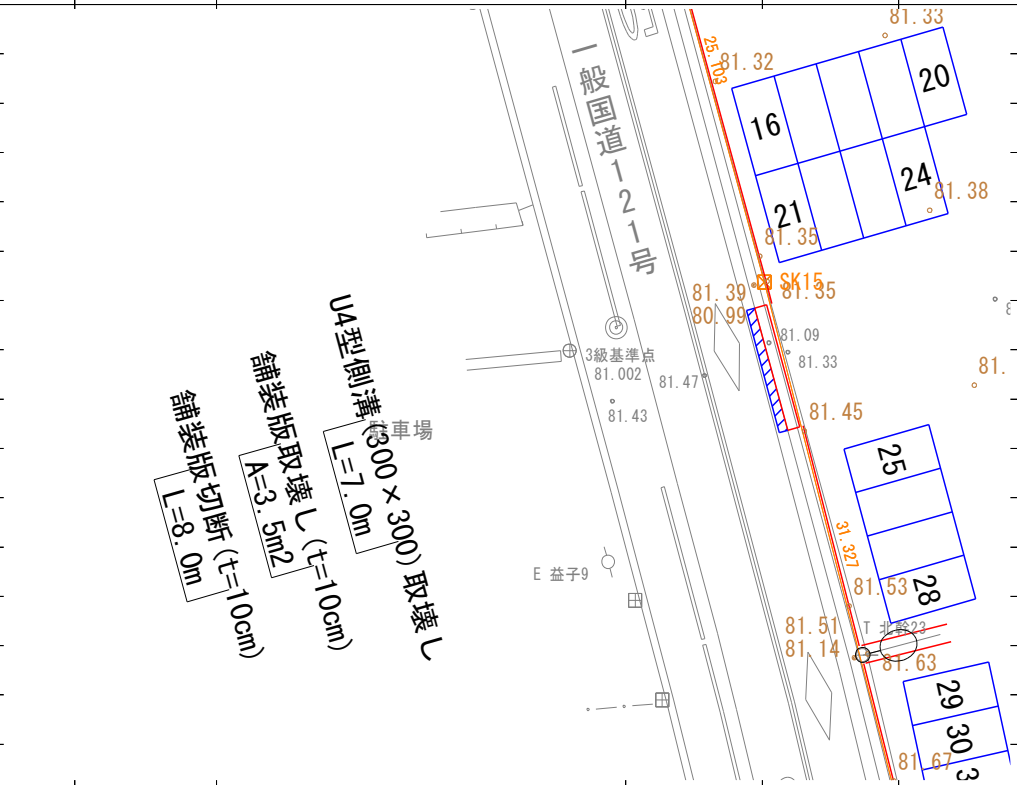

舗装版取壊し算出図

名　称	規　格	本線					摘　　要
	t=10cm				3.5	m2	
				合計	**3.5**	m2	

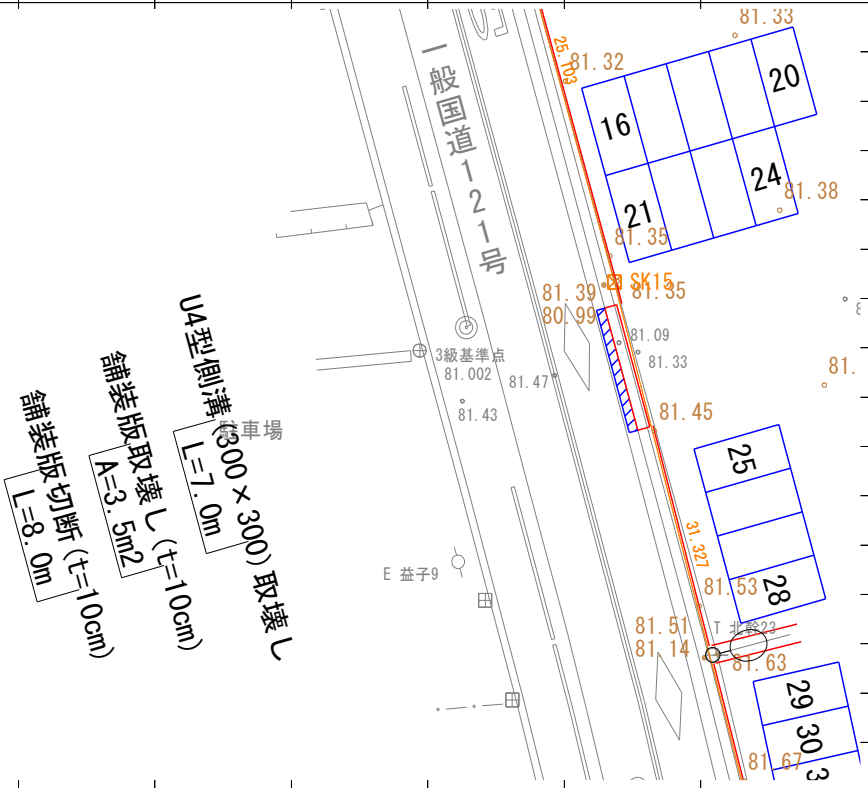

舗 装 工 数 量 集 計 表

種　　別	細　　別	規　　格	単位	数　　量			摘　　要
				当　初	変　更	増　減	
アスファルト舗装工	下層路盤	再生骨材RC40 t=15cm	m2	6.3			
	上層路盤	粒度調整砕石M40 t=15cm	m2	6.3			
	基層	ｴｺｽﾗｸﾞ入り 再生粗粒度AS (20)-50 t=5cm	m2	6.3			
	表層	ｴｺｽﾗｸﾞ入り 再生密粒度AS (20)-50 t=5cm	m2	6.3			
透水性舗装工	不織布		m2	1,365.3			
	フィルター層	砂 t=10cm	m2	2,810.1			
	上層路盤	粒度調整砕石M40 t=15cm	m2	2,826.9			
	表層	ポーラスアスファルト混合物(13) t=5cm	m2	2,826.9			

舗装工面積算出図-1

名　称	規　格						摘　　要
国道側							
	下層路盤t=15cm		0.5×7.0	=	3.5	m2	車道部
			0.4×7.0	=	2.8	m2	路肩部
				合計	6.3	m2	
	上層路盤t=15cm		0.5×7.0	=	3.5	m2	車道部
			0.4×7.0	=	2.8	m2	路肩部
				合計	6.3	m2	
	基層t=5cm		0.5×7.0	=	3.5	m2	車道部
			0.4×7.0	=	2.8	m2	路肩部
				合計	6.3	m2	
	表層t=5cm		0.5×7.0	=	3.5	m2	車道部
			0.4×7.0	=	2.8	m2	路肩部
				合計	6.3	m2	

舗装工面積算出図-2

名　称	規　格						摘　　要
駐車場側							
	不織布				2858.6	m2	
		控除			1493.3	m2	浸透部（単粒度砕石）
				合計	**1365.3**	m2	
	フィルター層t=10cm				2858.6	m2	
		控除	47.0+1.5=		48.5	m2	浸透側溝・管理桝
				合計	**2810.1**	m2	
	上層路盤t=15cm				2858.6	m2	
		控除	30.2+1.5=		31.7	m2	浸透側溝・管理桝
				合計	**2826.9**	m2	
	表層t=5cm				2858.6	m2	
		控除	30.2+1.5=		31.7	m2	浸透側溝・管理桝
				合計	**2826.9**	m2	

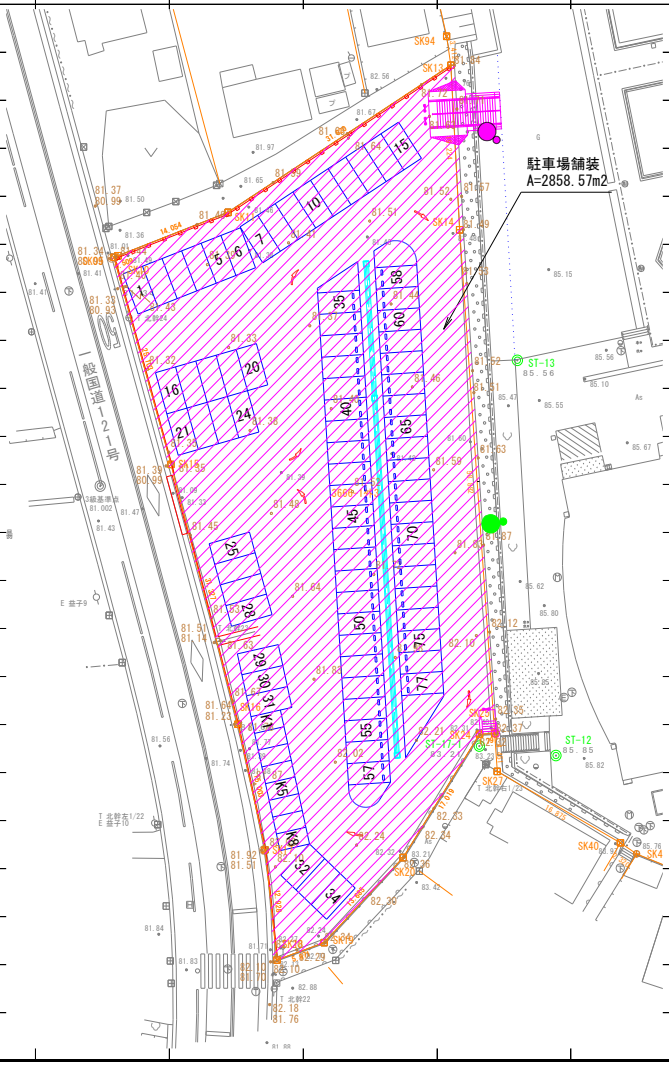

舗装控除面積算出図-1

名　称	規　格						摘　　要
浸透側溝		L=	56.0	m			
	表層	A=	0.54	×	56.0		
		=	30.2	m2			
	上層路盤	A=	0.54	×	56.0		
		=	30.2	m2			
	フィルター層	A=	0.84	×	56.0		
		=	47.0	m2			

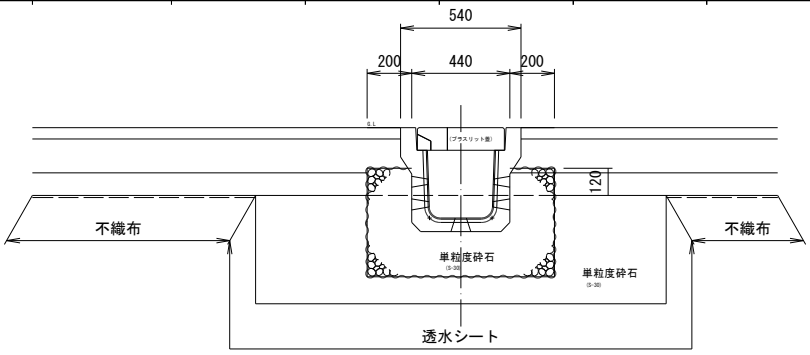

管理桝		N=	3.0	箇所			
	表層	A=	0.70	×	0.70		
		×	3.0				
		=	1.5	m2			
	上層路盤	A=	0.70	×	0.70		
		×	3.0				
		=	1.5	m2			
	フィルター層	A=	0.70	×	0.70		
		×	3.0				
		=	1.5	m2			

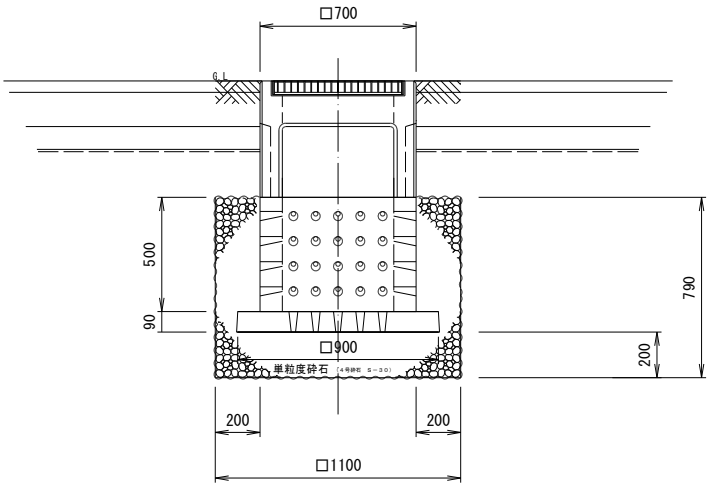

防 護 柵 工 数 量 集 計 表

種　　別	細　　別	規　　格	単位	数　　量			摘　　要
				当　初	変　更	増　減	
作業土工	床掘		m3	29.4			
	埋戻	W＜1.0m	m3	26.8			
路側防護柵工	ガードパイプ	H=800	m	85.6			
防止柵工	目隠しフェンス	H=1800	m	45.4			
	転落防止柵	H=1100 土中式	m	8.0			
		H=1100 コンクリート建込	m	6.0			

細別:

作　業　土　工　計　算　書

規格:　防護柵工

測　　点	距　離	断面積	平均断面積	土　量	断面積	平均断面積	土　量
目隠しフェンス(H=1800)					45.4	m	
	基礎				24	箇所	
床掘	1.40	×	1.40	×	0.625		
	×	24					
				=	29.40	m3	
埋戻　W＜1.0m	29.40	−	(0.40	×	0.40		
	×	0.525	×	24	+		
	0.50	×	0.50	×	0.10		
	×	24)		=	26.78	m3	

細別:

作　業　土　工　計　算　書

規格:　防護柵工

測　　点	距　離	断面積	平均断面積	土　量	断面積	平均断面積	土　量

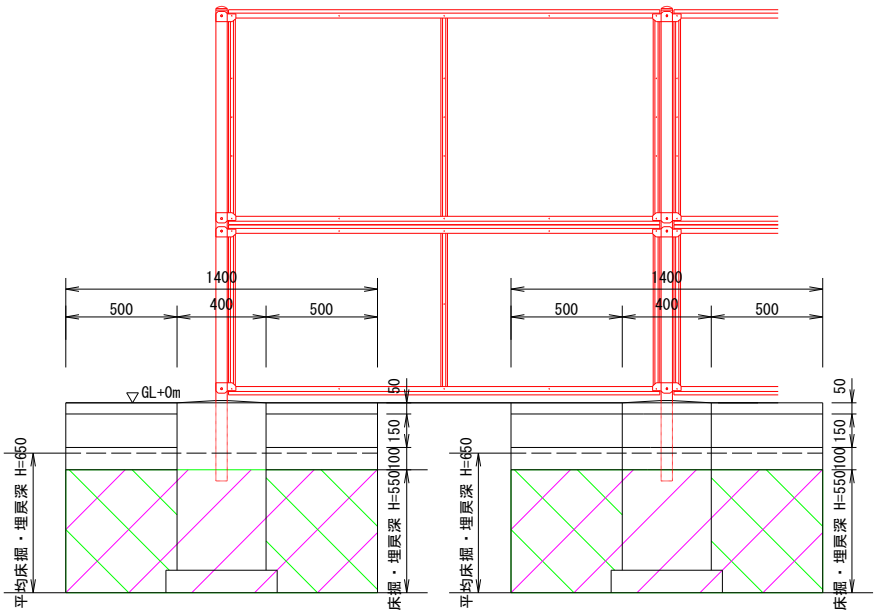

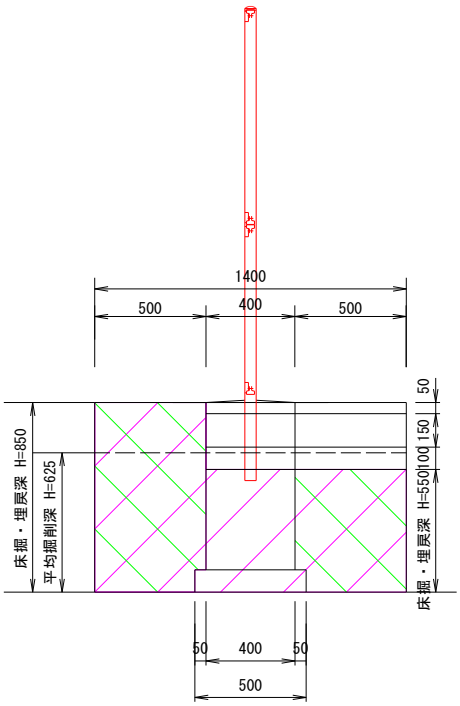

平均床掘・埋戻深　H==(0.55×3+0.85)/4=　0.625m

名称 ： ガードパイプ(H=800)

構造物位置及延長(個所)調書

左　側		右　側		摘要
測　点	延長(個所)	測　点	延長(個所)	
駐車場西側	26.0 m			
駐車場西側	12.6 m			
駐車場西側	5.0 m			
駐車場西側	5.0 m			
駐車場西側	37.0 m			
小　計	85.6 m	小　計	0.0 m	
合　計			85.6 m	

名称 ： 目隠しフェンス(H=1800)

構造物位置及延長(個所)調書

左　側		右　側		摘要
測　点	延長(個所)	測　点	延長(個所)	
駐車場北側	45.4 m			
小　計	45.4 m	小　計	0.0 m	
合　計			45.4 m	

名称 ： 転落防止柵(土中式)(H=1100)

構造物位置及延長(個所)調書

左　側		右　側		摘要
測　点	延長(個所)	測　点	延長(個所)	
階段(1)	8.0 m			
小　計	8.0 m	小　計	0.0 m	
合　計			8.0 m	

名称 ： 転落防止柵(コンクリート建込)(H=1100)

構造物位置及延長(個所)調書

左　側		右　側		摘要
測　　点	延長(個所)	測　　点	延長(個所)	
階段(1)	6.0 m			
小　　計	6.0 m	小　　計	0.0 m	
合　　計			6.0 m	

目隠しフェンス
H=1800

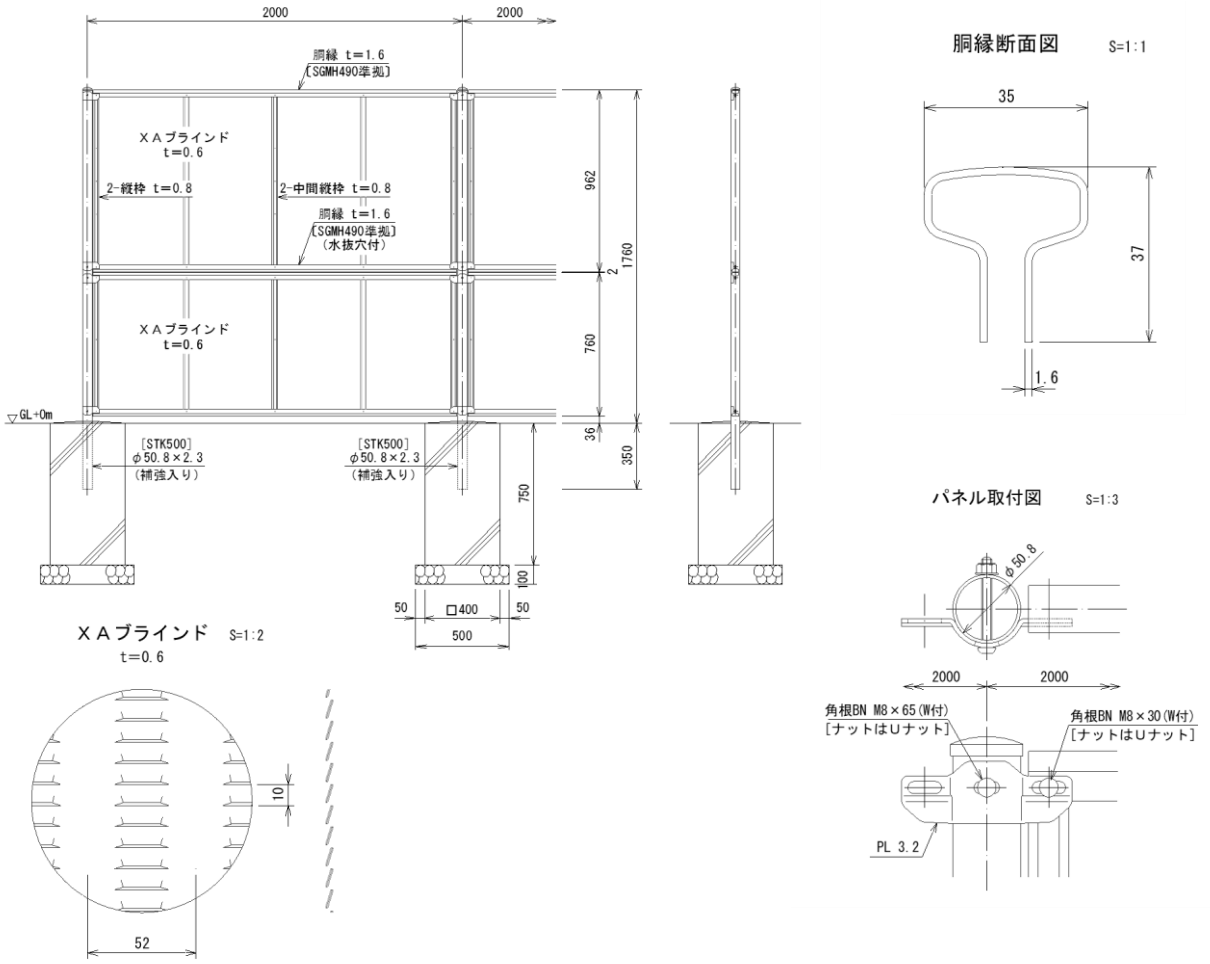

L= 45.4 m

名　称	計　算　式		10m当り	計
目隠しフェンス	L=2.0m : 21.0kg	=	10.00 m	45.40 m
基礎コンクリート	0.40×0.40×0.75×6	=	0.72 m3	3.27 m3
型枠	0.40×0.75×4×6	=	7.20 m2	32.69 m2
基礎材	0.50×0.50×6	=	1.50 m2	6.81 m2
基面整正	0.50×0.50×6	=	1.50 m2	6.81 m2

ガードパイプ
H=800

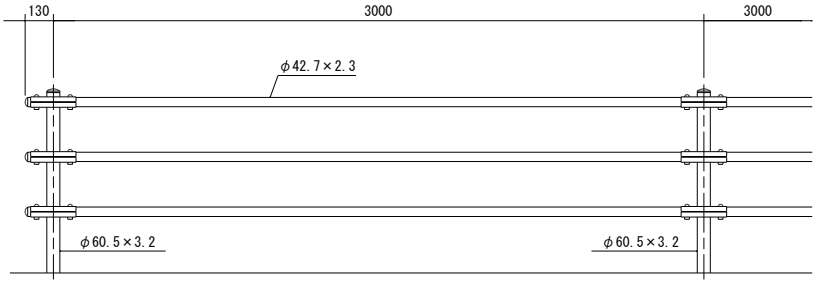

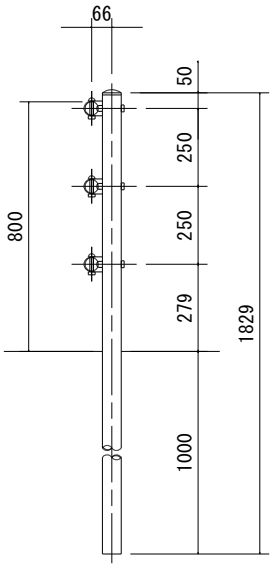

L= 85.6 m

名　称	計　算　式	10m当り	計
ガードパイプ	H=800 =	10.00 m	85.60 m

転落防止柵(土中式)
H=1100

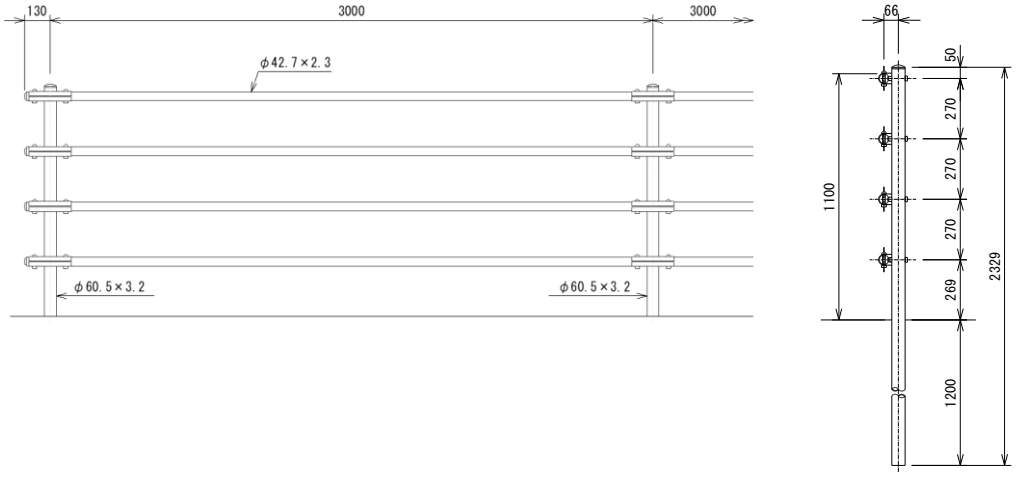

L= 8.0 m

名　称	計　算　式	10m当り	計
転落防止柵	土中式、H=1100 =	10.00 m	8.00 m

転落防止柵(コンクリート建込)
H=1100

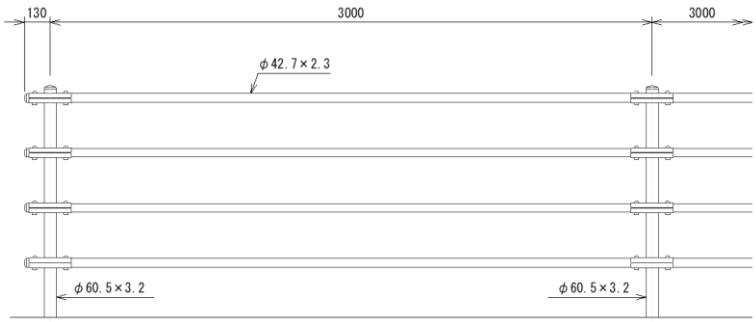

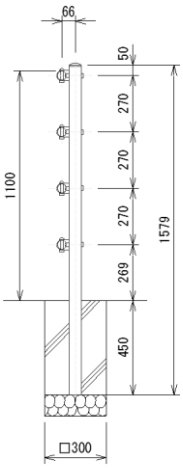

L= 6.0 m

名　称	計　算　式	10m当り	計
転 落 防 止 柵	コンクリート建込、H=1100 =	10.00 m	6.00 m

区 画 線 工 数 量 集 計 表

種　　別	細　　別	規　　格	単位	数　　量			摘　　要
				当　初	変　更	増　減	
区画線工	溶融式区画線	実線・白色 ・W=15cm	m	906.9			
		ゼブラ・白色 ・W=45cm	m	34.4			
		矢印文字記号・白色 ・W=15cm換算	m	18.0			

名称 ： 実線・白色・W=15cm

構造物位置及延長(個所)調書

左　側		右　側		摘要
測　点	延長(個所)	測　点	延長(個所)	
-	150.0 m	国道部	8.0 m	
駐車枠				
-	90.0 m			
駐車枠				
-	45.0 m			
駐車枠				
-	130.8 m			
駐車枠				
-	252.8 m			
駐車枠				
-	230.3 m			
駐車枠				
小　計	898.9 m	小　計	8.0 m	
合　計			906.9 m	

名称 ： ゼブラ・白色・W=45cm

構造物位置及延長(個所)調書

左　側		右　側		摘要
測　点	延長(個所)	測　点	延長(個所)	
-	13.2 m			
ゼブラ				
-	21.2 m			
ゼブラ				
小　計	34.4 m	小　計	0.0 m	
合　計			34.4 m	

名称 ： 矢印文字記号・白色・W=15cm換算

構造物位置及延長(個所)調書

左　側		右　側		摘要
測　点	延長(個所)	測　点	延長(個所)	
-	1.0 箇所			
矢印				
-	1.0 箇所			
矢印				
-	1.0 箇所			
矢印				
-	1.0 箇所			
矢印				
-	1.0 箇所			
矢印				
-	1.0 箇所			
矢印				
		W=15cm換算延長　3.0m/箇所		
		L=3.0×6		
		18.0m		
小　計	6.0 箇所	小　計	0.0 箇所	
合　計			18.0 m	

付 属 施 設 工 数 量 集 計 表

種　　別	細　　別	規　　格	単位	数　　量			摘　　要
				当　初	変　更	増　減	
階段工	コンクリート階段	階段(1)	箇所	1			
		階段(2)	箇所	1			
	手すり	H=850 勾配部	m	20.7			
		H=850 水平部	m	2.6			
		H=850 水平端部	m	1.8			

名称 ： 階段(1)

構造物位置及延長(個所)調書

左　側		右　側		摘要
測　点	延長(個所)	測　点	延長(個所)	
駐車場北側	1 箇所			
小　計	1 箇所	小　計	0 箇所	
合　計			1 箇所	

名称 ： 階段(2)

構造物位置及延長(個所)調書

左　側		右　側		摘要
測　点	延長(個所)	測　点	延長(個所)	
駐車場南側	1 箇所			
小　計	1 箇所	小　計	0 箇所	
合　計			1 箇所	

階段（1）

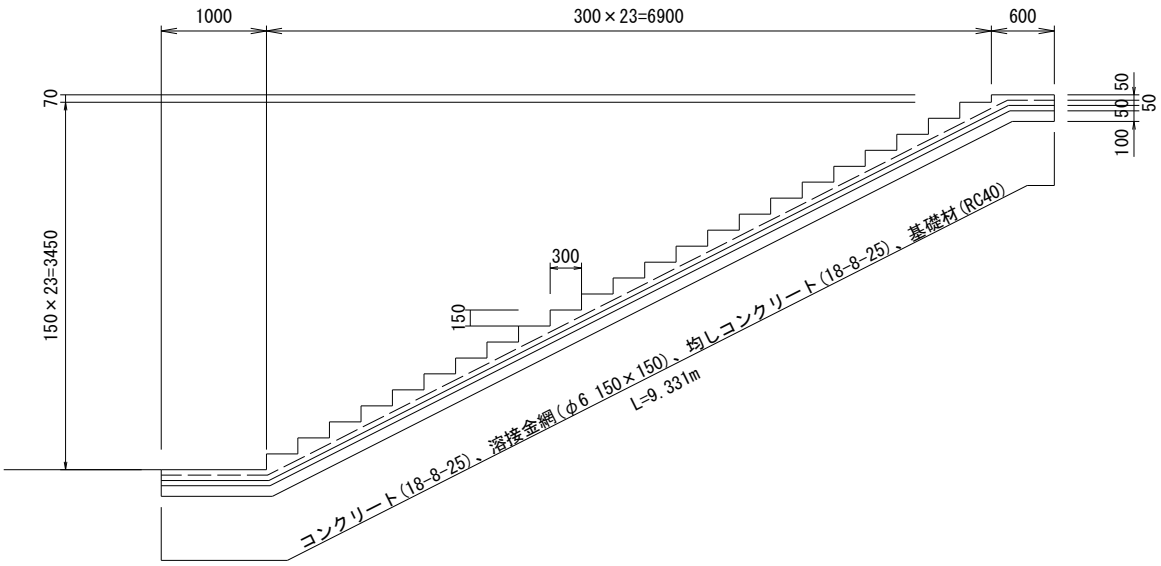

N= 1 箇所

名　称	計　算　式		1基当り	計
階　段　部		=	1.00 式	1.00 式
コンクリート	(0.300×0.150)/2×23×3.300+0.100×9.331×3.300			
		=	4.79 m3	4.79 m3
型枠	(0.300×0.150)/2×23×2+0.100×9.331×2+(0.150×23+0.070)			
	×3.300×0.100×3.300×2	=	10.57 m2	10.57 m2
溶　接　金　網	9.331×3.300	=	30.79 m2	30.79 m2
均しコンクリート	9.331×3.300×0.050	=	1.54 m2	1.54 m2
均しコンクリート型枠	9.331×0.050×2+0.050×3.300×2	=	1.26 m2	1.26 m2
基　礎　材	9.331×3.300	=	30.79 m2	30.79 m2
基　面　整　正	9.331×3.300	=	30.79 m2	30.79 m2

階段（2）

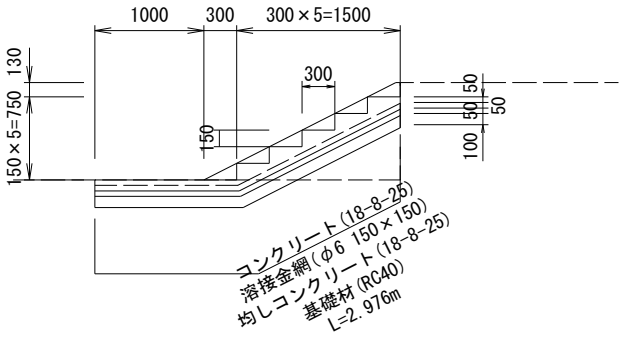

N= 1 箇所

名　称	計　算　式		1基当り	計
階　段　部		=	1.00 式	1.00 式
コンクリート	(0.300×0.150)/2×5×1.600+0.100×(2.976-1.000)×1.600+1.000×1.900			
		=	2.40 m3	2.40 m3
型枠	(0.300×0.150)/2×5×2+{0.100×(2.976-1.000)+0.100×1.000}×2			
	+0.150×5×1.600+0.100×1.600+0.100×1.900	=	2.37 m2	2.37 m2
溶　接　金　網	(2.976-1.000)×1.600+1.000×1.900	=	5.06 m2	5.06 m2
均しコンクリート	{(2.976-1.000)×1.600+1.000×1.900}×0.050	=	0.25 m2	0.25 m2
均しコンクリート型枠	(2.976-1.000)×0.050×2+1.000×0.050×2+0.050×(1.600+1.900)			
		=	0.47 m2	0.47 m2
基　礎　材	(2.976-1.000)×1.600+1.000×1.900	=	5.06 m2	5.06 m2
基　面　整　正	(2.976-1.000)×1.600+1.000×1.900	=	5.06 m2	5.06 m2

名称 ： 手すり(H=850)

構造物位置及延長(個所)調書

左　側		右　側		摘要
測　点	延長(個所)	測　点	延長(個所)	
階段(1)	25.1 m			
小　計	25.1 m	小　計	0.0 m	
合　計			25.1 m	

手すり
H=850

標 準 図

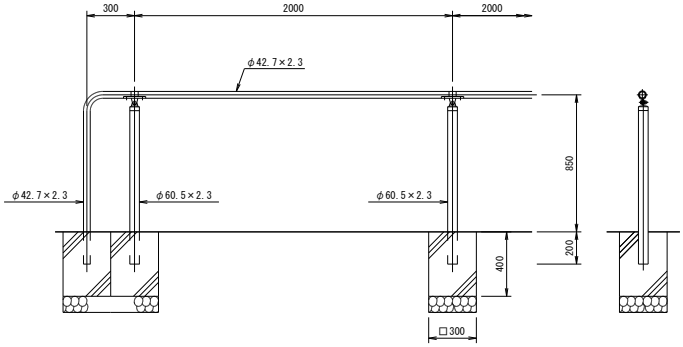

手すり取付図　S=1:5

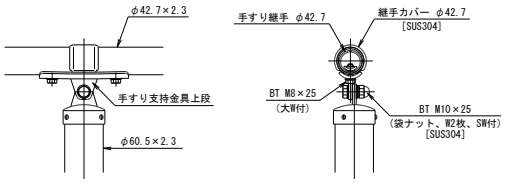

設計条件
設計荷重・・・防護柵の設置基準・同解説のＰ種の荷重に依る。
基礎条件・・・長期許容地耐力 ９８ｋＮ／㎡（１０ｔ／㎡）

備考
１．外装について（ＳＵＳ品を除く）
・支　柱
手すりビーム　・・・亜鉛・アルミ・マグネシウム合金めっきの上高耐候性樹脂粉体塗装
・手すり支持金具上段・・・溶融亜鉛めっきの上高耐候性樹脂粉体塗装
・手すり継手φ42.7　・・・亜鉛・アルミ・マグネシウム合金めっき
・ボルト
大ワッシャ　・・・溶融亜鉛めっきの上防錆着色処理
２．手すり高さ及び標準図端末部の構造は「ユニバーサルデザインによる　みんなのための公園づくり」に準拠。
３．勾配端部の納まり(例－３)を採用する場合には、動線の回り込みなどの検証が必要である。

⚠ 注意
ステンレス製部品でも使用条件や環境によっては錆が発生する。ステンレスらしい外観を保つために汚れや錆の手入れが必要である。

勾配端部の納まり例

（例－１）水平部～勾配部

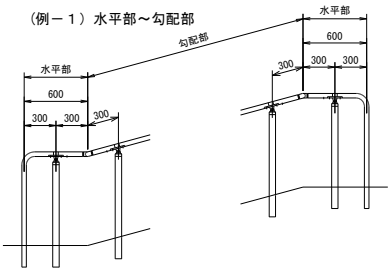

（例－２）勾配部

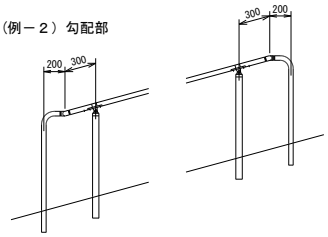

（例－３）勾配部

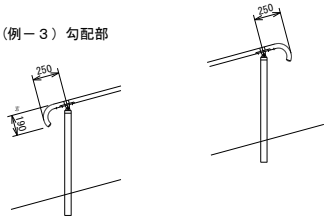

N=　25.1 m

名　称	計　算　式	1基当り	計
手　す　り	=	1.00 m	25.10 m

付 属 施 設 工 数 量 集 計 表

種　　別	細　　別	規　　格	単位	数　　量			摘　　要
				元	変　更	増　減	
車止め工	車止め	U字型車止め H=650	基	1			
		車止め ブロック	基	86			
	車止めポスト	Hc種ボラード H=850	本	5			

名称 ： U字型車止め(H=650)

構造物位置及延長(個所)調書

左　側		右　側		摘要
測　点	延長(個所)	測　点	延長(個所)	
階段(2)	1.0 基			
小　計	1.0 基	小　計	0.0 基	
合　計			1.0 基	

名称 ： 車止めブロック

構造物位置及延長(個所)調書

左　側		右　側		摘要
測　点	延長(個所)	測　点	延長(個所)	
駐車場	46.0 基			
駐車場	40.0 基			
小　計	86.0 基	小　計	0.0 基	
合　計			86.0 基	

名称 ： Hc種ボラード(H=850)

構造物位置及延長(個所)調書

左　側		右　側		摘要
測　点	延長(個所)	測　点	延長(個所)	
階段(1)	4.0 本			
階段(2)	1.0 本			
小　計	5.0 本	小　計	0.0 本	
合　計			5.0 本	

U字型車止め
H=650

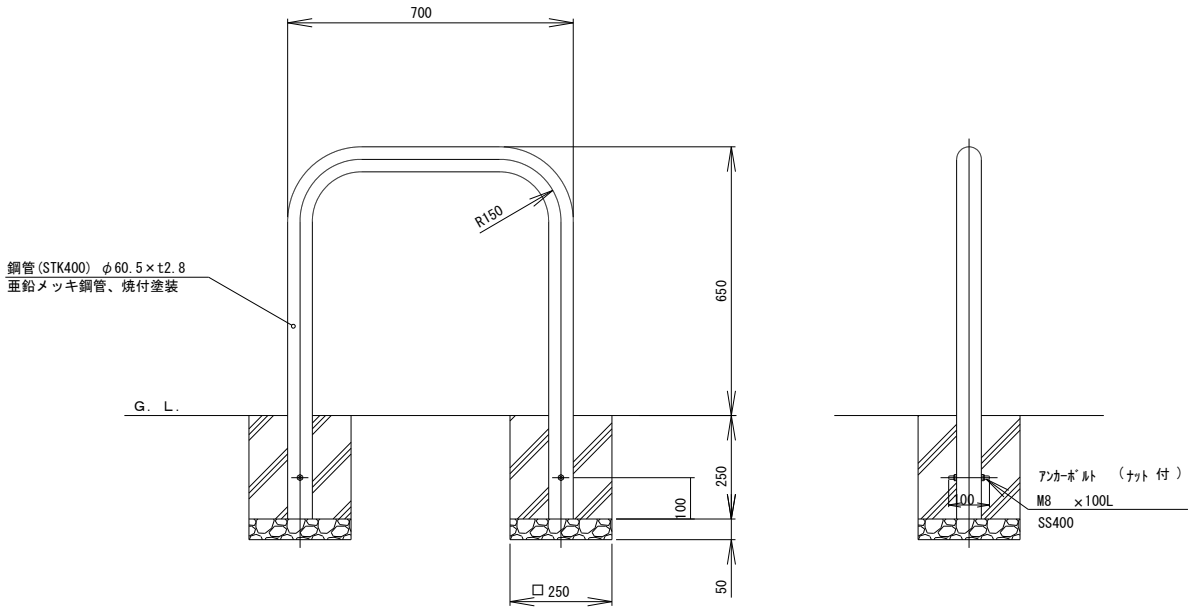

L= 1.0 基

名　称	計　算　式		1基当り	計
鋼　管	N=1：8.7kg	=	1.00 基	1.00 基
基礎コンクリート	0.25×0.25×0.25×2	=	0.03 m3	0.03 m3
型　枠	0.25×0.25×4×2	=	0.50 m2	0.50 m2
基礎材	0.25×0.25×2	=	0.13 m2	0.13 m2
基面整正	0.25×0.25×2	=	0.13 m2	0.13 m2

車止めブロック

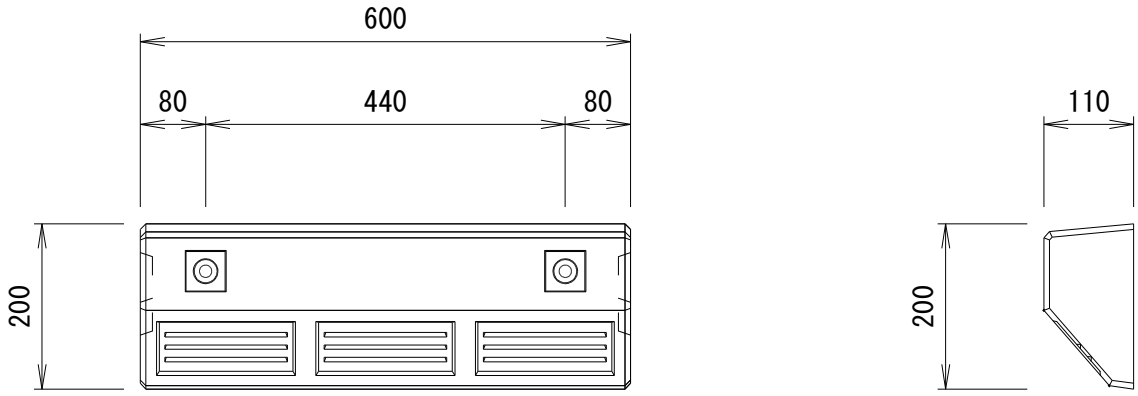

L=　86.0 基

名　称	計　算　式	1基当り	計
車　止　め	N=1：23kg　=	1.00 基	86.00 基

Hc種ボラード
H=850

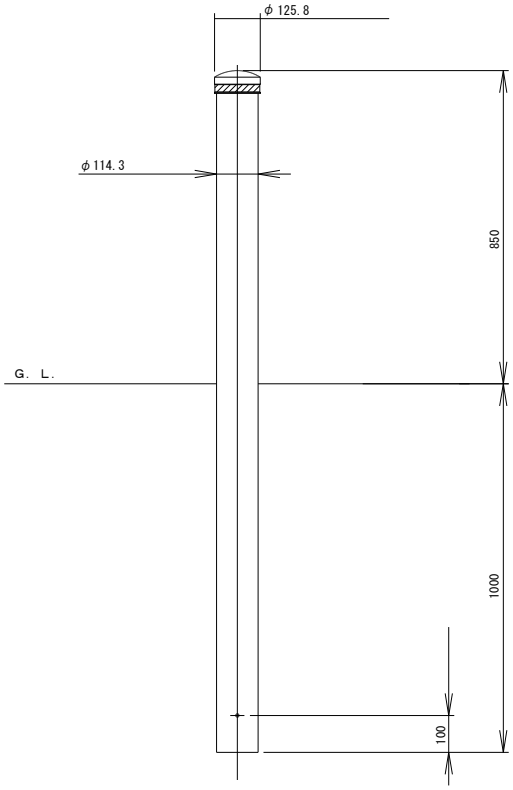

N= 5 本

名　称	計　算　式	1本当り	計
Hc種ボラード	H=850 =	1.00 本	5.00 本

交通誘導警備員必要人数計算書

町民センター西側駐車場整備工事

工　種	種　別　・　規　格	現道上の区分	計上区分	設計数量 ①	単位	日施工量の計算 歩　掛 ②	班当たり日施工量 ③	作業班数 ④	日施工量 ⑤＝③×④	必要日数 ①／⑤	備考
準備工	工事着手前の基準測量等	○	1	交通誘導警備員が必要であって日施工量が明確でない場合、原則として３日を上限として計上できる。						1.00	
	準備及び後片付けに関する作業 （伐開除根・検査時等の交通誘導含む）	○	1	交通誘導警備員が必要であって日施工量が明確でない場合、原則として３日を上限として計上できる。						1.00	
舗装工	下層路盤（車道・路肩部）	○	1	6	m2	Ⅰ-14-①-101	940	1	940	0.01	
	上層路盤（車道・路肩部）	○	1	6	m2	Ⅰ-14-①-101	940	1	940	0.01	
	基層（車道・路肩部）	○	1	6	m2	Ⅰ-14-①-102	250	1	250	0.02	
	表層（車道・路肩部）	○	1	6	m2	Ⅰ-14-①-102	250	1	250	0.02	
構造物取壊し工工	舗装版破砕工　障害なし アスファルト舗装版　10cm以下	○	1	4	m2	Ⅰ-14-①-113	484	1	484	0.01	
	舗装版切断 アスファルト舗装版　15cm以下	○	1	8.0	m	Ⅰ-14-①-114	203	1	203	0.04	
区画線工	区画線設置工 溶融式　実線15cm	○	1	8.0	m	Ⅰ-14-①-119	230	1	230	0.03	
排水構造物工	U５型側溝	○	1	7.0	m	Ⅰ-14-①-29	23	1	23	0.30	
合計										2.44 3　日	
交通誘導警備員の計上区分毎の日数				区分１ 3		区分２ 0	区分３ 0	区分４ 0	区分５ 0	区分６ 0	合計

配置人数は2名配置とする。（交通誘導警備員A,B：各1名）　　※必要日数の最小値を0.01とする